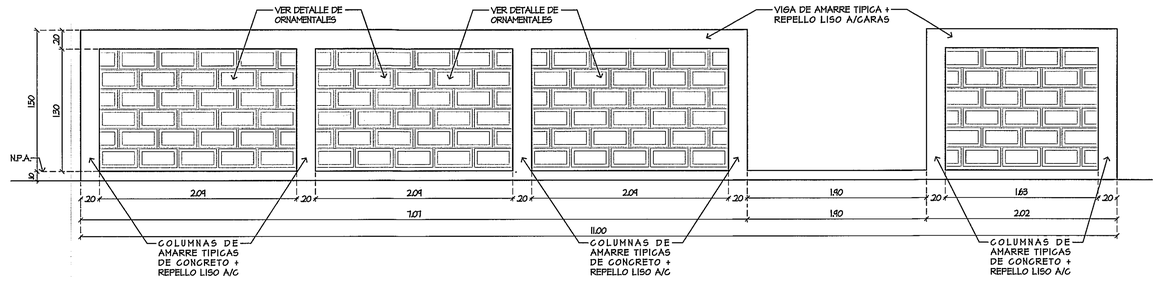

ELEVACION FRONTAL

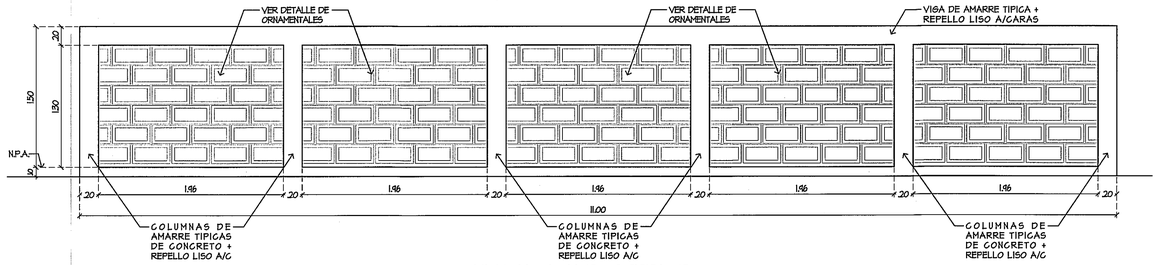

ELEVACION POSTERIOR

DETALLE DE PARED DE ORNAMENTALES-TANQUES DE AGUA

ESCALA 1:50

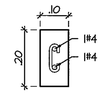

As = 2 # 4
EST#3 @ 0.10m
f'c = 3000psi
fsy = grado 60

DETALLE TIPICO DE VIGA DE AMARRE Y COLUMNA No.2

ESCALA 1:10

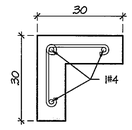

As = 3 # 4
EST#3 @ 0.10m
f'c = 3000psi
fsy = grado 60

DETALLE DE COLUMNA DE AMARRE No.3

ESCALA 1:10

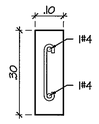

As = 2 # 4
EST#3 @ 0.10m
f'c = 3000psi
fsy = grado 60

DETALLE DE COLUMNA DE AMARRE No.2

ESCALA 1:10

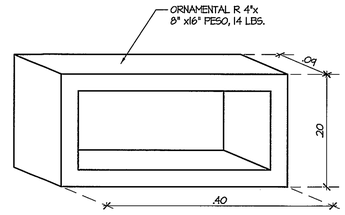

DETALLE DE BLOQUES ORNAMENTALES

ESCALA 1:5

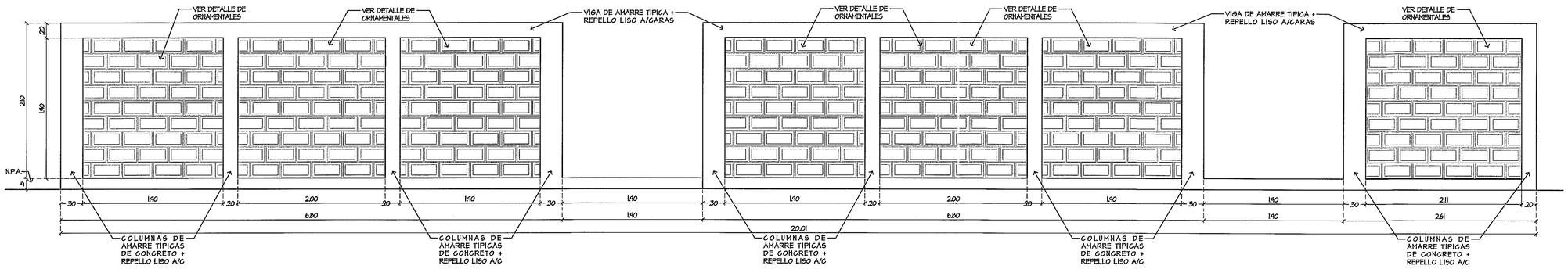

ELEVACION FRONTAL

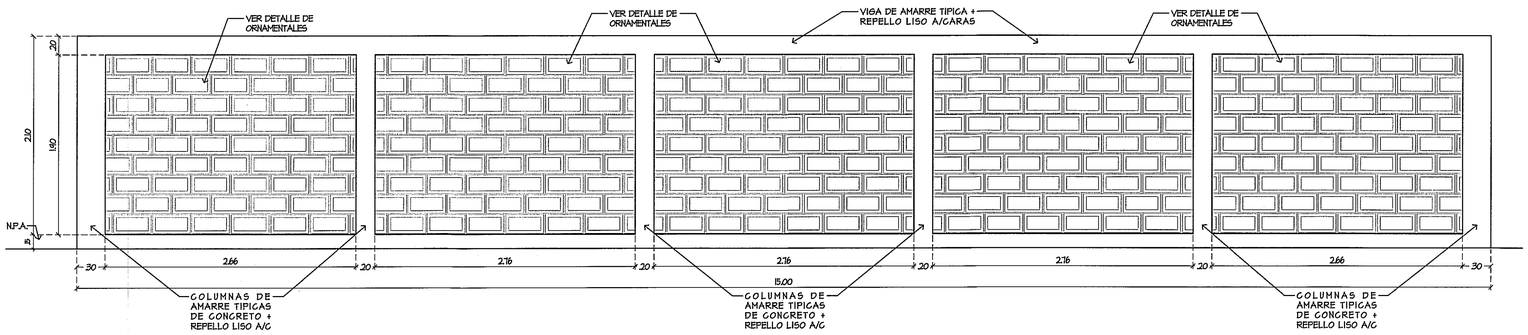

ELEVACION LATERAL IZQUIERDA

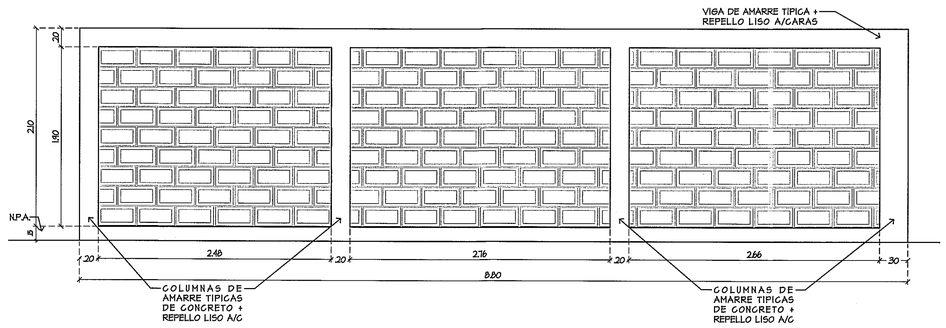

ELEVACION LATERAL DERECHA

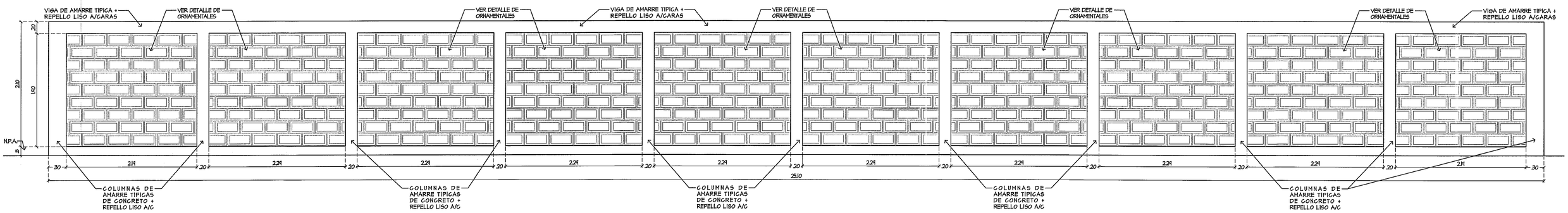

ELEVACION POSTERIOR

DETALLE DE PARED DE ORNAMENTALES - CHILLERS

ESCALA 1:50

CAJA DE SEGURO SOCIAL
DESARROLLO DE PROYECTOS
C.S.S.
PANAMA
DIRECCION EJECUTIVA NACIONAL DE INFRAESTRUCTURA Y SERVICIOS DE APOYO

REVISADO
4/6/13
HASTA 10 DE 31

PROHIBIDA LA REPRODUCCION TOTAL O PARCIAL, Y EL USO DE SU CONTENIDO SIN EL CONSENTIMIENTO DE SU AUTOR.

OLMEDO A. GOMEZ MARTINEZ
ARQUITECTO
LICENCIA No. 2006-201-103
FIRMA
Ley 15 de 26 de Enero de 1959
Junta Técnica de Ingeniería y Arquitectura

Revision No.	FECHA
REVISION #1	23-AGO-2012
REVISION #2	19-FEB-2013
REVISION #3	27-FEB-2013
REVISION #4	10-MAR-2013
REVISION #5	18-MAR-2013
REVISION #6	02-MAY-2013

CSS PANAMA

JEFE DE DEPARTAMENTO

DIRECCION NACIONAL DE INFRAESTRUCTURA Y SERVICIOS DE APOYO (DINISA)

DIRECTOR DE INGENIERIA Y ARQUITECTURA

PROYECTO:
CONSTRUCCION DE NUEVO EDIFICIO INSTITUCIONAL
POLICLINICA DR. MANUEL DE JESUS ROJAS
PROPIEDAD DE LA CAJA DEL SEGURO SOCIAL DE PANAMA
UBICADO EN LA URB. VILLA MONICA, CARRETERA INTERAMERICANA
DISTRITO DE AGUADULCE, PROV. DE COCLE, REPUBLICA DE PANAMA

DIRECTOR DE OBRAS Y CONSTRUCCIONES MUNICIPALES

ELEVACION DE PAREDES DE ORNAMENTALES

DISEÑO ARQUITECTONICO: ARQ. OLMEDO GOMEZ/SERTA
ESTRUCTURA: ING. JUAN RAUL DIAZ
ELECTRICIDAD: ING. MANUEL PADILLA
SISTEMAS ESPECIALES: ING. DORANSE HURTADO
PLOMERIA: M.P. HECTOR HASSELL
AIRE ACONDICIONADO: ING. OSVALDO ADAMES
GASES MEDICOS: ING. VICENTE PEÑALOZA

riva s.a.
S.A.I.I.C.F.A.

ES-04D

REVISION: ARQ. OLMEDO GOMEZ
REVISION: SERTA
DESARROLLO: SERTA
FECHA: 2012
PROYECTO No. 2012-DES-014
HOJA No.
DE

POLICLINICA DR. MANUEL DE JESUS ROJAS