MUEBLES FIJOS PLANTA BAJA

ESC.1:25

M-3

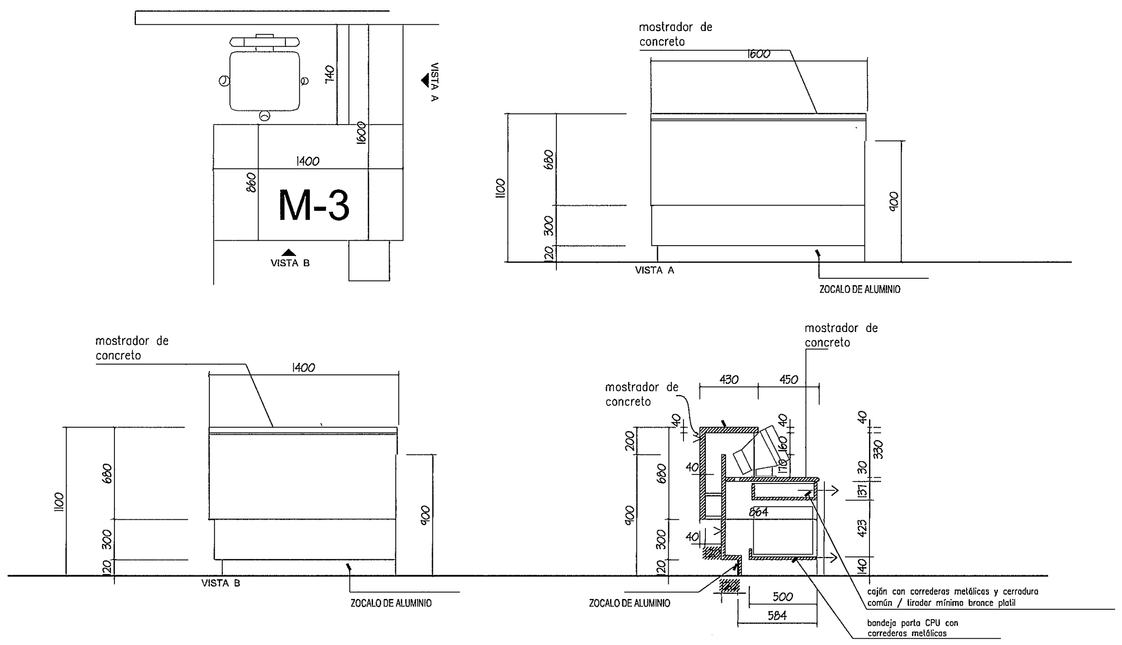

M-4

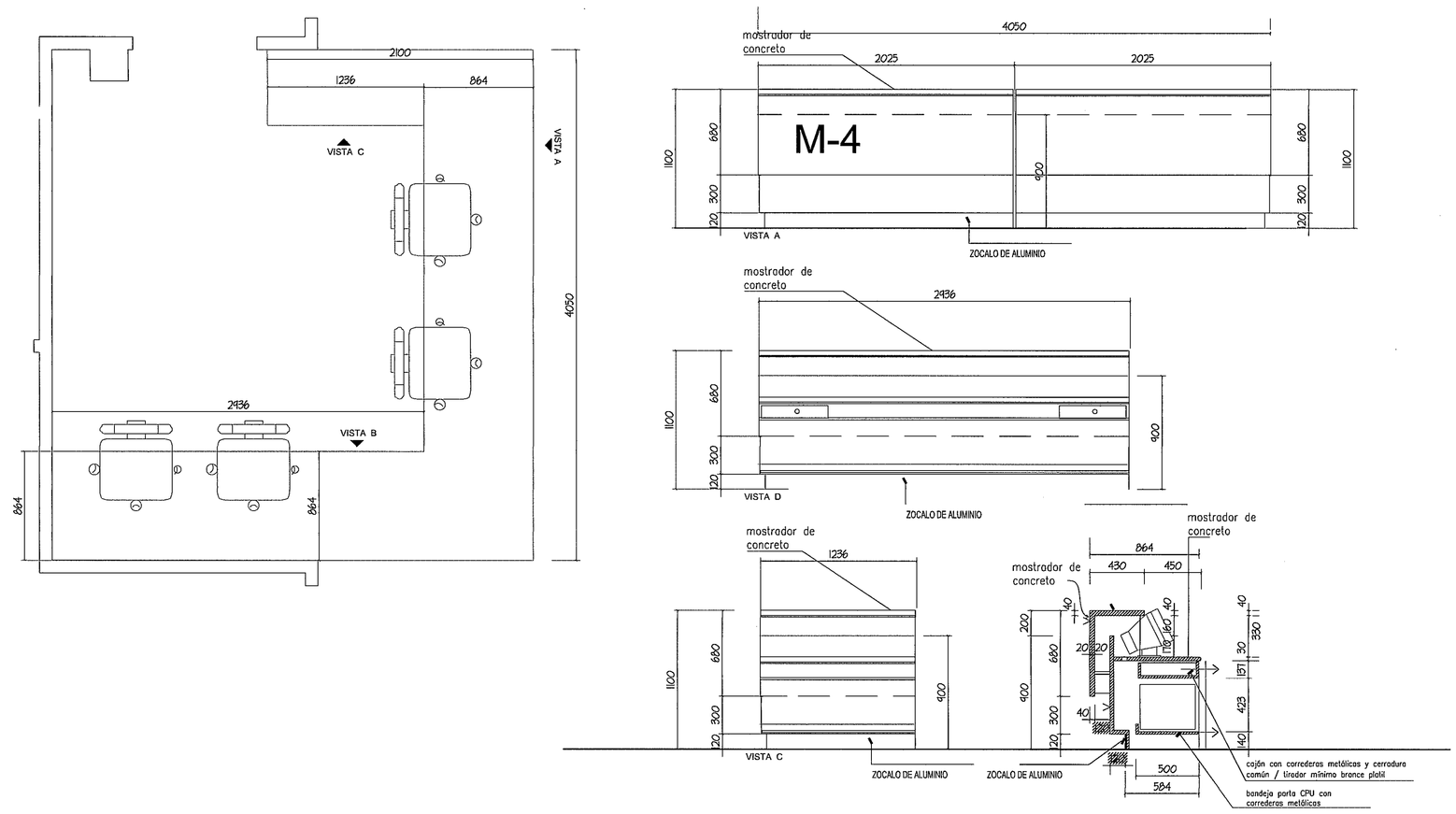

ESC.1:25

LOS MUEBLES FIJOS SON TODOS AQUELLOS QUE SE CONSTRUIRAN DE HROMIGON REFORZADO Y RECUBIERTO DE ACABADO

M-5

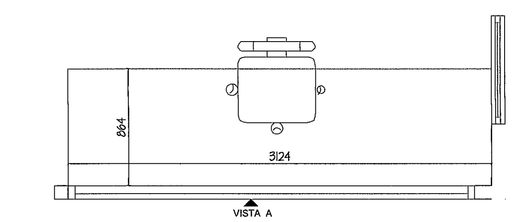

M-6

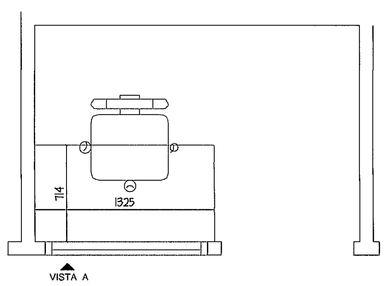

M-7

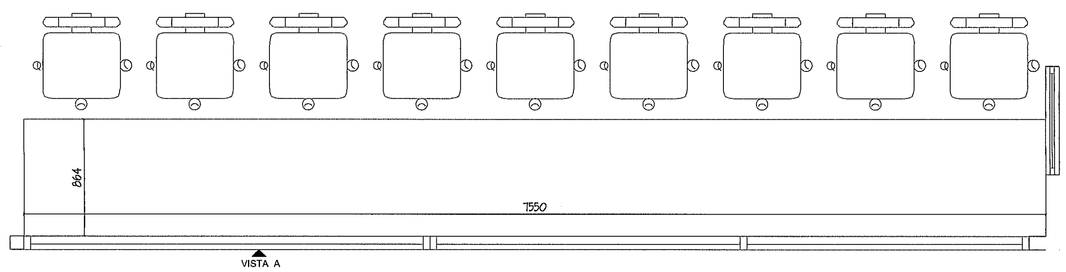

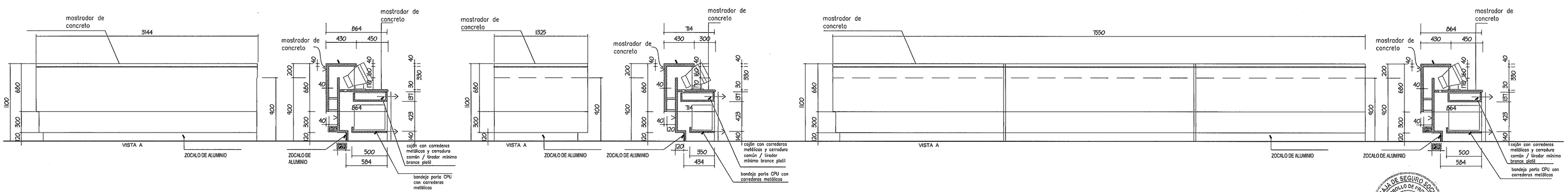

NOTA: LOS MUEBLES MOSTRADO EN LAS HOJAS AR-23 A 23-C SON MOBILIARIO QUE NO ESTA INCLUIDO EN EL CONTRATO

PROHIBIDA LA REPRODUCCION TOTAL O PARCIAL, Y EL USO DE SU CONTENIDO SIN EL CONSENTIMIENTO DE SU AUTOR.

OLMEDO A. GOMEZ MARTINEZ
ARQUITECTO
LIC. No. 20-01-103
FIRMA
Ley 15 de 26 de Enero de 1959
Junta Técnica de Ingeniería y Arquitectura

Revision No.	FECHA
REVISION 1	23-AGO-2012
REVISION 2	17-SEPT-2012
REVISION 3	08-OCT-2012
REVISION 4	26-OCT-2012
REVISION 5	20-DIC-2012
REVISION 6	06-MAY-2013
REVISION 7	03-JUL-2013
REVISION 8	25-JUL-2013

CSS PANAMA

JEFE DE DEPARTAMENTO

DIRECCION NACIONAL DE INFRAESTRUCTURA Y SERVICIOS DE APOYO (DINISA)

DIRECTOR DE INGENIERIA Y ARQUITECTURA

PROYECTO:
CONSTRUCCION DE NUEVO EDIFICIO INSTITUCIONAL
POLICLINICA DR. MANUEL DE JESUS ROJAS
PROPIEDAD DE LA CAJA DEL SEGURO SOCIAL DE PANAMA
UBICADO EN LA URB. VILLA MONICA, CARRETERA INTERAMERICANA
DISTRITO DE AGUADULCE, PROV. DE COCLE, REPUBLICA DE PANAMA

DIRECTOR DE OBRAS Y CONSTRUCCIONES MUNICIPALES

AMPLIACION MUEBLES FIJOS PB

DISEÑO ARQUITECTONICO: ARQ. OLMEDO GOMEZ/SERTA
ESTRUCTURA: ING. JUAN RAUL DIAZ
ELECTRICIDAD: ING. MANUEL PADILLA
SISTEMAS ESPECIALES: ING. DORANSE HURTADO
PLOMERIA: M.P. HECTOR HASSELL
AIRE ACONDICIONADO: ING. OSVALDO ADAMES
GASES MEDICOS: ING. VICENTE PEÑALOZA

riva s.a.
S.A.I.I.C.F.A.

AR-23A

REVISION: ARQ. OLMEDO GOMEZ
REVISION: SERTA
DESARROLLO: SERTA
FECHA: 2012
PROYECTO No. 2012-DES-014
HOJA No. 95 DE

POLICLINICA DR. MANUEL DE JESUS ROJAS