TIPO: PV1 (2.40) — PUERTA VENTANA ABRIR Y PAÑO FIJO

Cantidad: NIVEL 000- 1 / TOTAL- 1 — AR 08-J

TIPO DE MARCO: ALUMINIO ANODIZADO NATURAL - ALUMINIO DE 2" X 4" ALEACION 6063 TEMPLE 5. ESPESOR NOMINAL ENTRE LOS PERFILES DEBE OSCILAR ENTRE 1.8 MM A 2.2 MM

TIPO DE HOJA: ALUMINIO ANODIZADO NATURAL - ALUMINIO DE 2" X 4" ALEACION 6063 TEMPLE 5

FORMA DE ABRIR: ABRIR Y PAÑO FIJO

OBSERVACIONES: PUERTAS CON BORDES LARGOS REDONDEADOS Y PULIDOS

VIDRIO: VIDRIOS FLOTADOS SOLAR GRAY TRANSPARENTES DE 1/4"DE ESPESOR O SEGUN ESPECIFICACION DE FABRICANTE PARA ESTE TIPO DE VENTANAS

CERRADURA: *Cerradura de seguridad*, SEGUN ESPECIFICACION DEL FABRICANTE

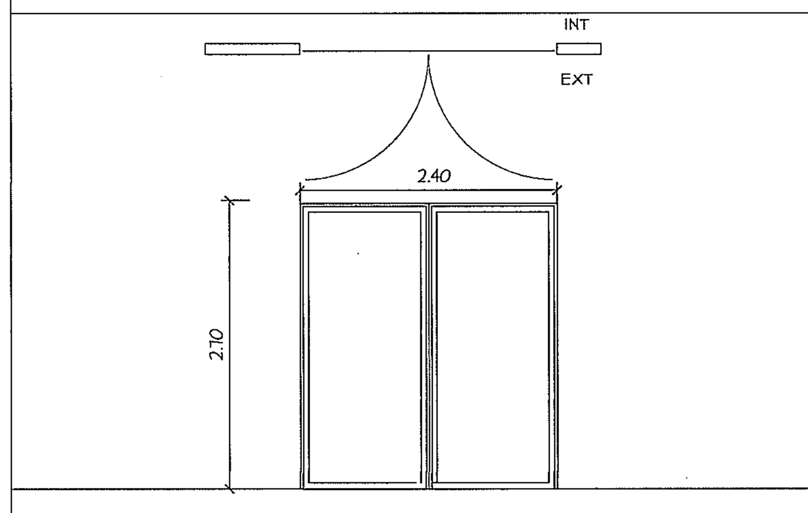

TIPO: PV2 (3.60) — PUERTA VENTANA CORREDIZA + PAÑOS FIJOS

Cantidad: NIVEL 100- 3 / TOTAL- 3 — AR 09-A / AR09 -H

TIPO DE MARCO: ALUMINIO ANODIZADO NATURAL - ALUMINIO DE 2" X 4" ALEACION 6063 TEMPLE 5. ESPESOR NOMINAL ENTRE LOS PERFILES DEBE OSCILAR ENTRE 1.8 MM A 2.2 MM

TIPO DE HOJA: ALUMINIO ANODIZADO NATURAL - ALUMINIO DE 2" X 4" ALEACION 6063 TEMPLE 5

FORMA DE ABRIR: CORREDIZA + PAÑOS FIJOS

OBSERVACIONES: PUERTAS CON BORDES LARGOS REDONDEADOS Y PULIDOS

VIDRIO: VIDRIOS FLOTADOS SOLAR GRAY TRANSPARENTES DE 1/4"DE ESPESOR O SEGUN ESPECIFICACION DE FABRICANTE PARA ESTE TIPO DE VENTANAS

CERRADURA: *Cerradura de seguridad*, SEGUN ESPECIFICACION DEL FABRICANTE

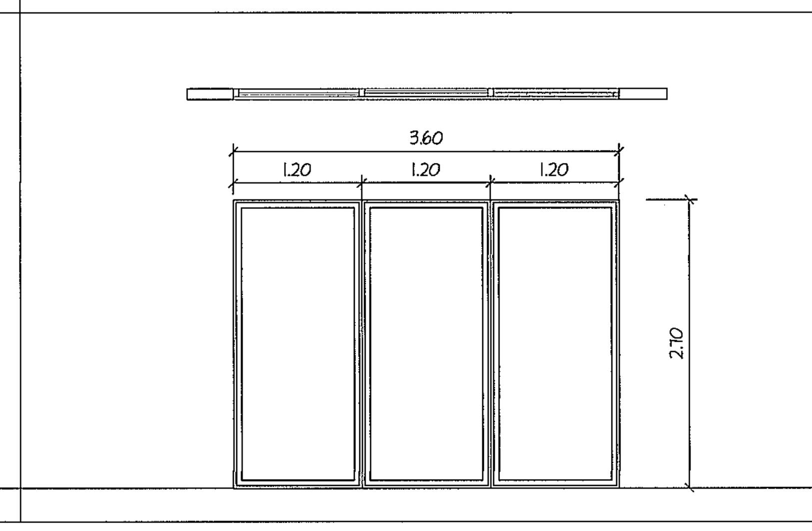

TIPO: PV3 (2.40) — PUERTA VENTANA CORREDIZA

Cantidad: NIVEL 100- 2 / TOTAL- 2 — AR 09-B / AR09 -C

TIPO DE MARCO: ALUMINIO ANODIZADO NATURAL - ALUMINIO DE 2" X 4" ALEACION 6063 TEMPLE 5. ESPESOR NOMINAL ENTRE LOS PERFILES DEBE OSCILAR ENTRE 1.8 MM A 2.2 MM

TIPO DE HOJA: ALUMINIO ANODIZADO NATURAL - ALUMINIO DE 2" X 4" ALEACION 6063 TEMPLE 5

FORMA DE ABRIR: CORREDIZA

OBSERVACIONES: PUERTAS CON BORDES LARGOS REDONDEADOS Y PULIDOS

VIDRIO: VIDRIOS FLOTADOS SOLAR GRAY TRANSPARENTES DE 1/4"DE ESPESOR O SEGUN ESPECIFICACION DE FABRICANTE PARA ESTE TIPO DE VENTANAS

CERRADURA: *Cerradura de seguridad*, SEGUN ESPECIFICACION DEL FABRICANTE

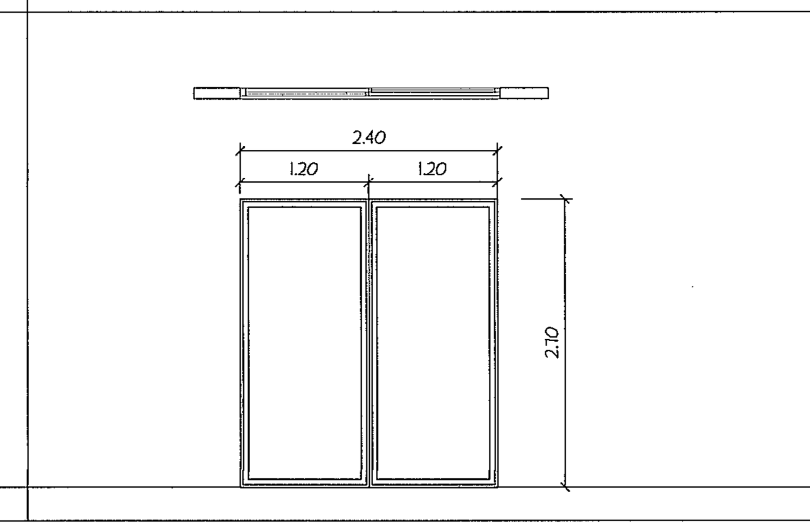

TIPO: PV4 (0.90) — PUERTA VENTANA PAÑO FIJO

Cantidad: NIVEL 100- 2 / TOTAL- 2 — AR 09-G

TIPO DE MARCO: ALUMINIO ANODIZADO NATURAL - ALUMINIO DE 2" X 4" ALEACION 6063 TEMPLE 5. ESPESOR NOMINAL ENTRE LOS PERFILES DEBE OSCILAR ENTRE 1.8 MM A 2.2 MM

TIPO DE HOJA: ALUMINIO ANODIZADO NATURAL - ALUMINIO DE 2" X 4" ALEACION 6063 TEMPLE 5

FORMAS DE ABRIR: PAÑO FIJO

OBSERVACIONES

VIDRIO: VIDRIOS FLOTADOS SOLAR GRAY TRANSPARENTES DE 1/4"DE ESPESOR O SEGUN ESPECIFICACION DE FABRICANTE PARA ESTE TIPO DE VENTANAS

CERRADURA: *Cerradura de seguridad*, SEGUN ESPECIFICACION DEL FABRICANTE

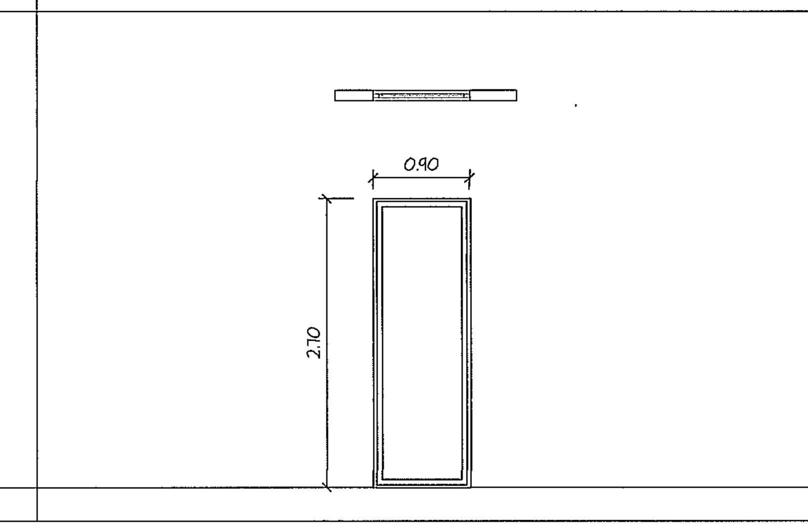

TIPO: PV5 (1.00) — PUERTA VENTANA ABRIR

Cantidad: NIVEL 100- 7 / TOTAL- 7 — AR 08-C / AR 09-A / AR 09-D

TIPO DE MARCO: ALUMINIO ANODIZADO NATURAL - ALUMINIO DE 2" X 4" ALEACION 6063 TEMPLE 5. ESPESOR NOMINAL ENTRE LOS PERFILES DEBE OSCILAR ENTRE 1.8 MM A 2.2 MM

TIPO DE HOJA: ALUMINIO ANODIZADO NATURAL - ALUMINIO DE 2" X 4" ALEACION 6063 TEMPLE 5

FORMA DE ABRIR: ABRIR

OBSERVACIONES: PUERTAS CON BORDES LARGOS REDONDEADOS Y PULIDOS

VIDRIO: VIDRIOS FLOTADOS SOLAR GRAY TRANSPARENTES DE 1/4"DE ESPESOR O SEGUN ESPECIFICACION DE FABRICANTE PARA ESTE TIPO DE VENTANAS

CERRADURA: *Cerradura de seguridad*, SEGUN ESPECIFICACION DEL FABRICANTE

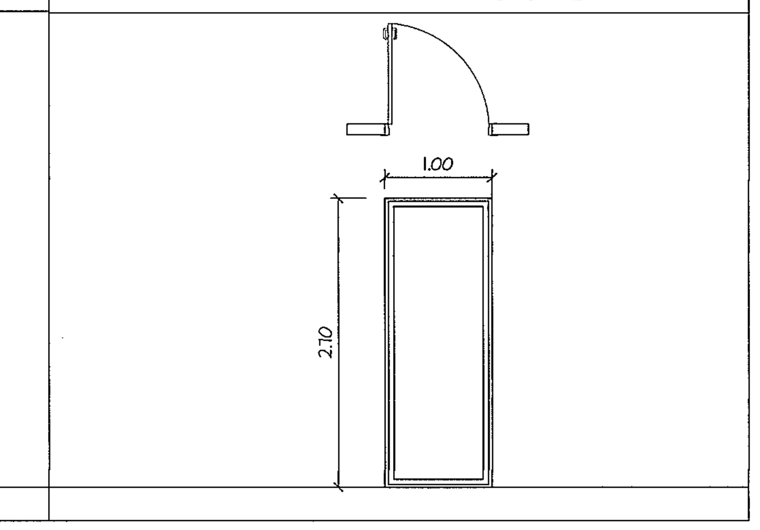

TIPO: PV6 (2.40) — PUERTA VENTANA ABRIR Y PAÑOS FIJOS

Cantidad: NIVEL 000- 9 / TOTAL- 9 — AR 08-B / AR 08-D

TIPO DE MARCO: ALUMINIO ANODIZADO NATURAL - ALUMINIO DE 2" X 4" ALEACION 6063 TEMPLE 5. ESPESOR NOMINAL ENTRE LOS PERFILES DEBE OSCILAR ENTRE 1.8 MM A 2.2 MM

TIPO DE HOJA: ALUMINIO ANODIZADO NATURAL - ALUMINIO DE 2" X 4" ALEACION 6063 TEMPLE 5

FORMA DE ABRIR: PUERTA VENTANA ABRIR Y PAÑOS FIJOS

OBSERVACIONES: PUERTAS CON BORDES LARGOS REDONDEADOS Y PULIDOS

VIDRIO: VIDRIOS FLOTADOS SOLAR GRAY TRANSPARENTES DE 1/4"DE ESPESOR O SEGUN ESPECIFICACION DE FABRICANTE PARA ESTE TIPO DE VENTANAS

CERRADURA: *Cerradura de seguridad*, SEGUN ESPECIFICACION DEL FABRICANTE

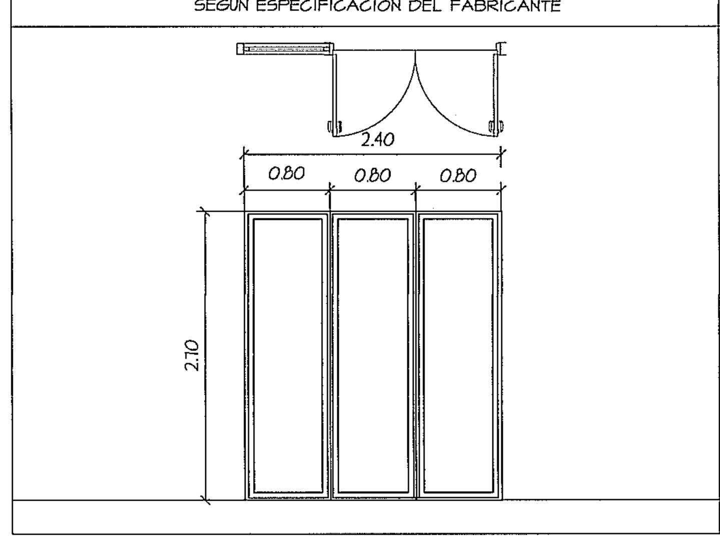

TIPO: PV7 (0.90) — PUERTA VENTANA ABRIR

Cantidad: NIVEL 000- 1 / NIVEL 100- 1 / TOTAL- 2 — AR 09-A / AR 09-B / AR 09-D

TIPO DE MARCO: ALUMINIO ANODIZADO NATURAL - ALUMINIO DE 2" X 4" ALEACION 6063 TEMPLE 5. ESPESOR NOMINAL ENTRE LOS PERFILES DEBE OSCILAR ENTRE 1.8 MM A 2.2 MM

TIPO DE HOJA: ALUMINIO ANODIZADO NATURAL - ALUMINIO DE 2" X 4" ALEACION 6063 TEMPLE 5

FORMA DE ABRIR: ABRIR

OBSERVACIONES: PUERTAS CON BORDES LARGOS REDONDEADOS Y PULIDOS

VIDRIO: VIDRIOS FLOTADOS SOLAR GRAY TRANSPARENTES DE 1/4"DE ESPESOR O SEGUN ESPECIFICACION DE FABRICANTE PARA ESTE TIPO DE VENTANAS

CERRADURA: *Cerradura de seguridad*, SEGUN ESPECIFICACION DEL FABRICANTE

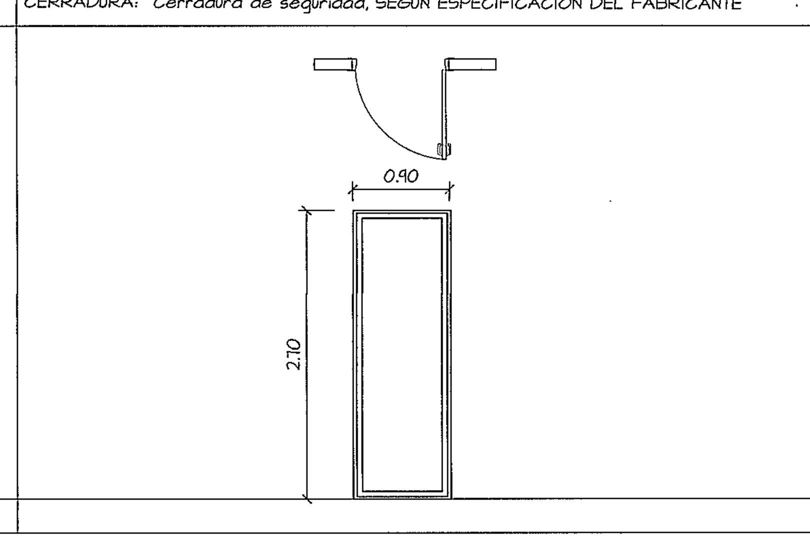

TIPO: PV8 (2.40) — PUERTA VENTANA PAÑOS FIJOS

Cantidad: NIVEL 000- 5 / NIVEL 100- 9 / TOTAL- 14 — AR 08-B /AR 08-D / AR 09-A /AR 09-D

TIPO DE MARCO: ALUMINIO ANODIZADO NATURAL - ALUMINIO DE 2" X 4" ALEACION 6063 TEMPLE 5. ESPESOR NOMINAL ENTRE LOS PERFILES DEBE OSCILAR ENTRE 1.8 MM A 2.2 MM

TIPO DE HOJA: ALUMINIO ANODIZADO NATURAL - ALUMINIO DE 2" X 4" ALEACION 6063 TEMPLE 5

0.10

FORMA DE ABRIR: PAÑO FIJO

OBSERVACIONES

VIDRIO: VIDRIOS FLOTADOS SOLAR GRAY TRANSPARENTES DE 1/4"DE ESPESOR O SEGUN ESPECIFICACION DE FABRICANTE PARA ESTE TIPO DE VENTANAS

CERRADURA: *Cerradura de seguridad*, SEGUN ESPECIFICACION DEL FABRICANTE

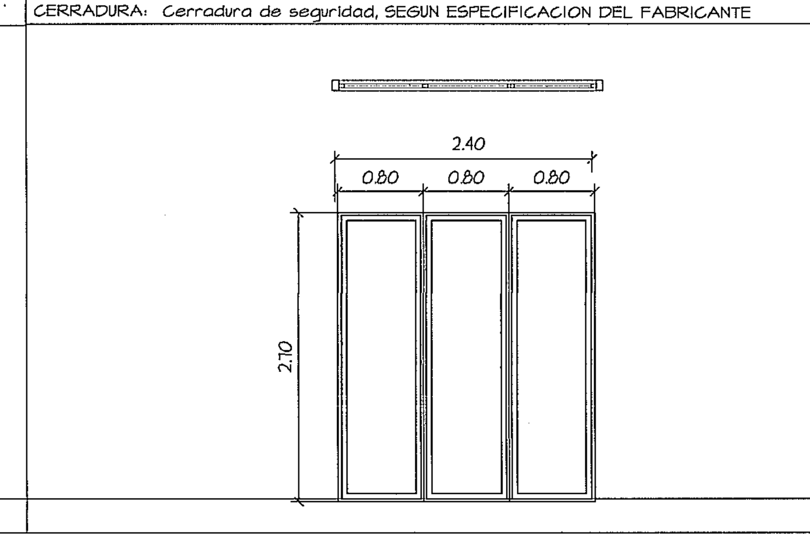

TIPO: PV9 (3.00) — PUERTA VENTANA PAÑO FIJO/ABRIR CON ANTIPANICO

Cantidad: NIVEL 000- 1 / TOTAL- 1 — * 1 DE ELLAS DOBLE BATIENTE — AR 08-B / AR 08-D

TIPO DE MARCO: ALUMINIO ANODIZADO NATURAL - ALUMINIO DE 2" X 4" ALEACION 6063 TEMPLE 5. ESPESOR NOMINAL ENTRE LOS PERFILES DEBE OSCILAR ENTRE 1.8 MM A 2.2 MM

TIPO DE HOJA: ALUMINIO ANODIZADO NATURAL - ALUMINIO DE 2" X 4" ALEACION 6063 TEMPLE 5

FORMA DE ABRIR: FIJO/ABRIR CON ANTIPANICO

OBSERVACIONES: PUERTAS CON BORDES LARGOS REDONDEADOS Y PULIDOS

VIDRIO: VIDRIOS FLOTADOS SOLAR GRAY TRANSPARENTES DE 1/4"DE ESPESOR O SEGUN ESPECIFICACION DE FABRICANTE PARA ESTE TIPO DE VENTANAS

CERRADURA: *Cerradura de seguridad*, SEGUN ESPECIFICACION DEL FABRICANTE

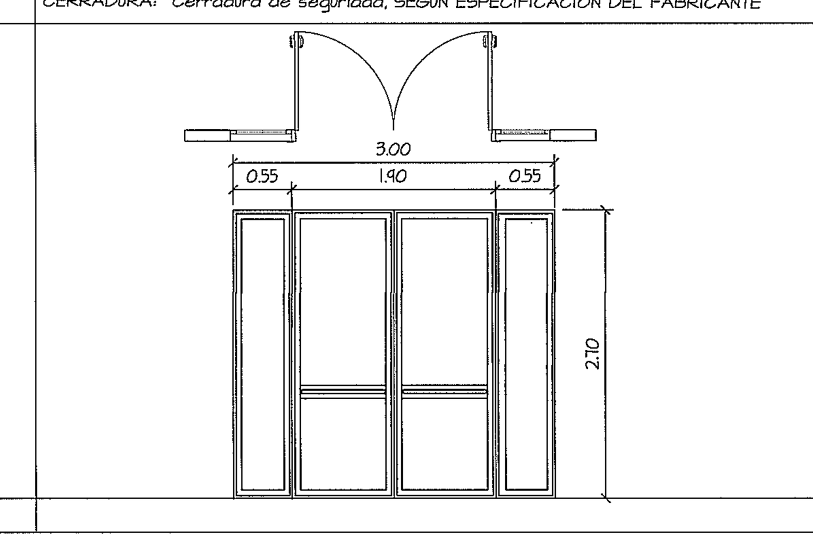

TIPO: PV11 (1.90) — PUERTA VENTANA ABRIR CON ANTIPANICO

Cantidad: NIVEL 000- 8 / TOTAL- 8 — AR 08-A AR 08-D / AR 08-B AR 08-E

TIPO DE MARCO: ALUMINIO ANODIZADO NATURAL - ALUMINIO DE 2" X 4" ALEACION 6063 TEMPLE 5. ESPESOR NOMINAL ENTRE LOS PERFILES DEBE OSCILAR ENTRE 1.8 MM A 2.2 MM

TIPO DE HOJA: ALUMINIO ANODIZADO NATURAL - ALUMINIO DE 2" X 4" ALEACION 6063 TEMPLE 5

FORMA DE ABRIR: ABRIR

OBSERVACIONES: PUERTAS CON BORDES LARGOS REDONDEADOS Y PULIDOS

VIDRIO: VIDRIOS FLOTADOS SOLAR GRAY TRANSPARENTES DE 1/4"DE ESPESOR O SEGUN ESPECIFICACION DE FABRICANTE PARA ESTE TIPO DE VENTANAS

CERRADURA: *Cerradura de seguridad*, SEGUN ESPECIFICACION DEL FABRICANTE

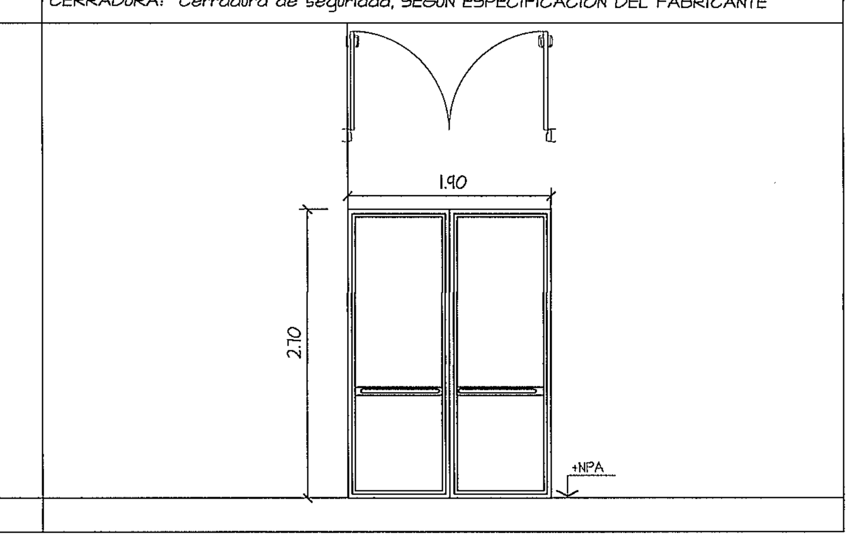

TIPO: PV12 (6.20) — PUERTA VENTANA PAÑO FIJO/ABRIR CON ANTIPANICO

Cantidad: NIVEL 100- 1 / TOTAL- 1 — AR 09-C

TIPO DE MARCO: ALUMINIO ANODIZADO NATURAL - ALUMINIO DE 2" X 4" ALEACION 6063 TEMPLE 5. ESPESOR NOMINAL ENTRE LOS PERFILES DEBE OSCILAR ENTRE 1.8 MM A 2.2 MM

TIPO DE HOJA: ALUMINIO ANODIZADO NATURAL - ALUMINIO DE 2" X 4" ALEACION 6063 TEMPLE 5

FORMA DE ABRIR: PAÑOS FIJOS/ABRIR CON ANTIPANICO

OBSERVACIONES: PUERTAS CON BORDES LARGOS REDONDEADOS Y PULIDOS

VIDRIO: VIDRIOS FLOTADOS SOLAR GRAY TRANSPARENTES DE 1/4"DE ESPESOR O SEGUN ESPECIFICACION DE FABRICANTE PARA ESTE TIPO DE VENTANAS

CERRADURA: *Cerradura de seguridad*, SEGUN ESPECIFICACION DEL FABRICANTE

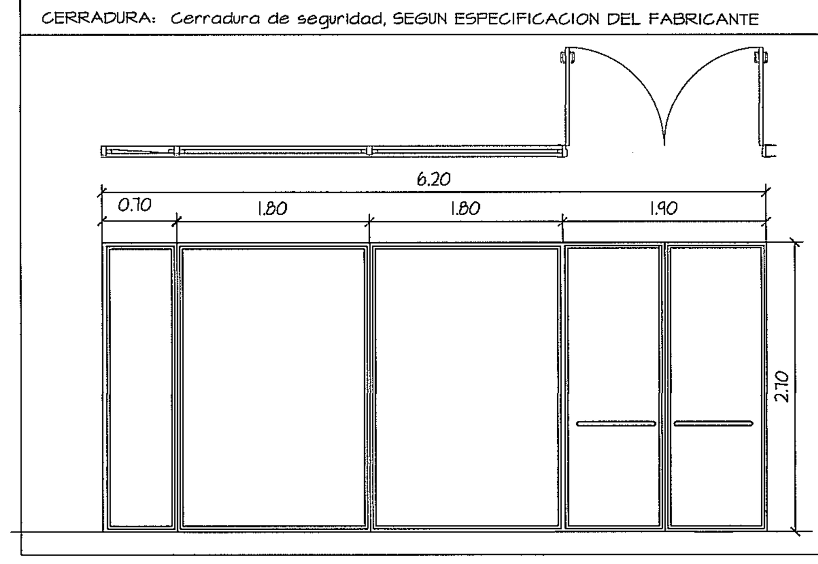

TIPO: PV13 (5.40) — PUERTA VENTANA PAÑO FIJO/ABRIR CON ANTIPANICO

Cantidad: NIVEL 100- 1 / TOTAL- 1 — AR 09-C

TIPO DE MARCO: ALUMINIO ANODIZADO NATURAL - ALUMINIO DE 2" X 4" ALEACION 6063 TEMPLE 5. ESPESOR NOMINAL ENTRE LOS PERFILES DEBE OSCILAR ENTRE 1.8 MM A 2.2 MM

TIPO DE HOJA: ALUMINIO ANODIZADO NATURAL - ALUMINIO DE 2" X 4" ALEACION 6063 TEMPLE 5

FORMA DE ABRIR: PAÑOS FIJOS/ABRIR CON ANTIPANICO

OBSERVACIONES: PUERTAS CON BORDES LARGOS REDONDEADOS Y PULIDOS

VIDRIO: VIDRIOS FLOTADOS SOLAR GRAY TRANSPARENTES DE 1/4"DE ESPESOR O SEGUN ESPECIFICACION DE FABRICANTE PARA ESTE TIPO DE VENTANAS

CERRADURA: *Cerradura de seguridad*, SEGUN ESPECIFICACION DEL FABRICANTE

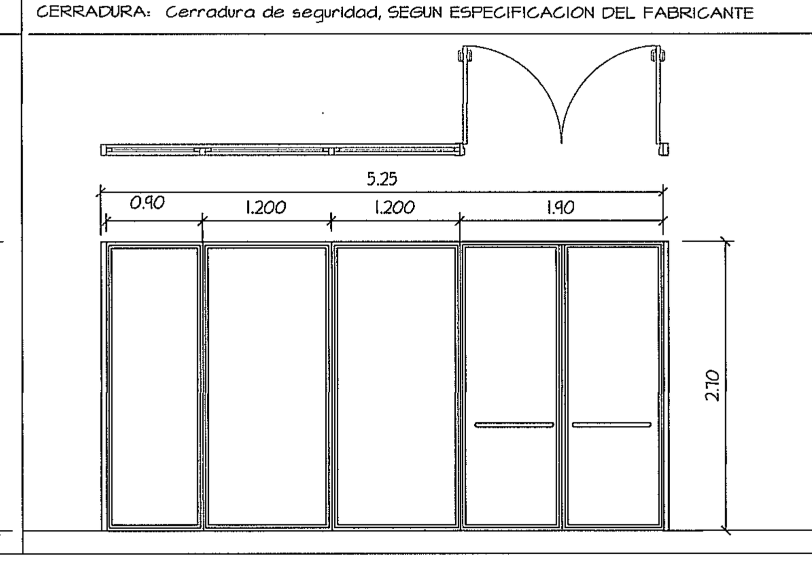

TIPO: PV14 (6.30) — PUERTA VENTANA PAÑO FIJO/ABRIR CON ANTIPANICO

Cantidad: NIVEL 000- 1 / TOTAL- 1 — AR 08-D

TIPO DE MARCO: ALUMINIO ANODIZADO NATURAL - ALUMINIO DE 2" X 4" ALEACION 6063 TEMPLE 5. ESPESOR NOMINAL ENTRE LOS PERFILES DEBE OSCILAR ENTRE 1.8 MM A 2.2 MM

TIPO DE HOJA: ALUMINIO ANODIZADO NATURAL - ALUMINIO DE 2" X 4" ALEACION 6063 TEMPLE 5

FORMA DE ABRIR: PAÑOS FIJOS/ABRIR CON ANTIPANICO

OBSERVACIONES: PUERTAS CON BORDES LARGOS REDONDEADOS Y PULIDOS

VIDRIO: VIDRIOS FLOTADOS SOLAR GRAY TRANSPARENTES DE 1/4"DE ESPESOR O SEGUN ESPECIFICACION DE FABRICANTE PARA ESTE TIPO DE VENTANAS

CERRADURA: *Cerradura de seguridad*, SEGUN ESPECIFICACION DEL FABRICANTE

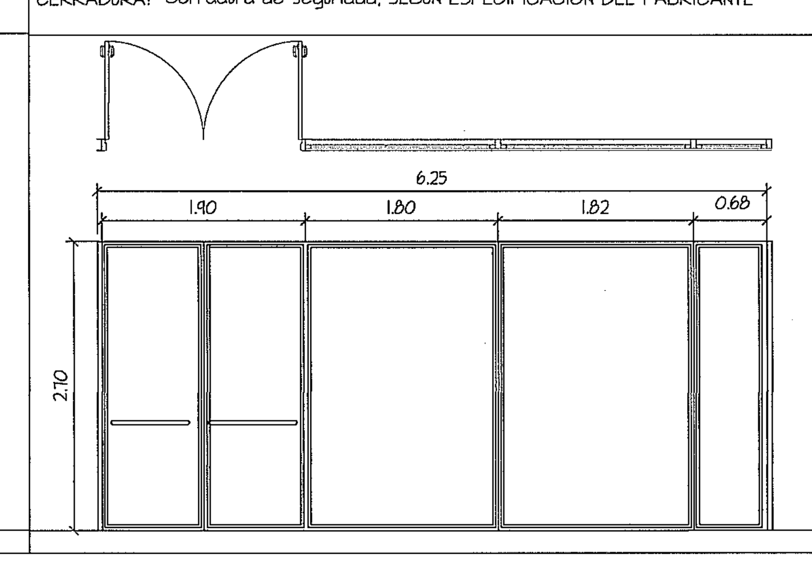

TIPO: PV15 (7.20) — PUERTA VENTANA PAÑOS FIJOS

Cantidad: NIVEL 100- 1 / TOTAL- 1 — AR 09-H

TIPO DE MARCO: ALUMINIO ANODIZADO NATURAL - ALUMINIO DE 2" X 4" ALEACION 6063 TEMPLE 5. ESPESOR NOMINAL ENTRE LOS PERFILES DEBE OSCILAR ENTRE 1.8 MM A 2.2 MM

TIPO DE HOJA: ALUMINIO ANODIZADO NATURAL - ALUMINIO DE 2" X 4" ALEACION 6063 TEMPLE 5

FORMA DE ABRIR: PAÑOS FIJOS

OBSERVACIONES: PUERTAS CON BORDES LARGOS REDONDEADOS Y PULIDOS

VIDRIO: VIDRIOS FLOTADOS SOLAR GRAY TRANSPARENTES DE 1/4"DE ESPESOR O SEGUN ESPECIFICACION DE FABRICANTE PARA ESTE TIPO DE VENTANAS

CERRADURA: *Cerradura de seguridad*, SEGUN ESPECIFICACION DEL FABRICANTE

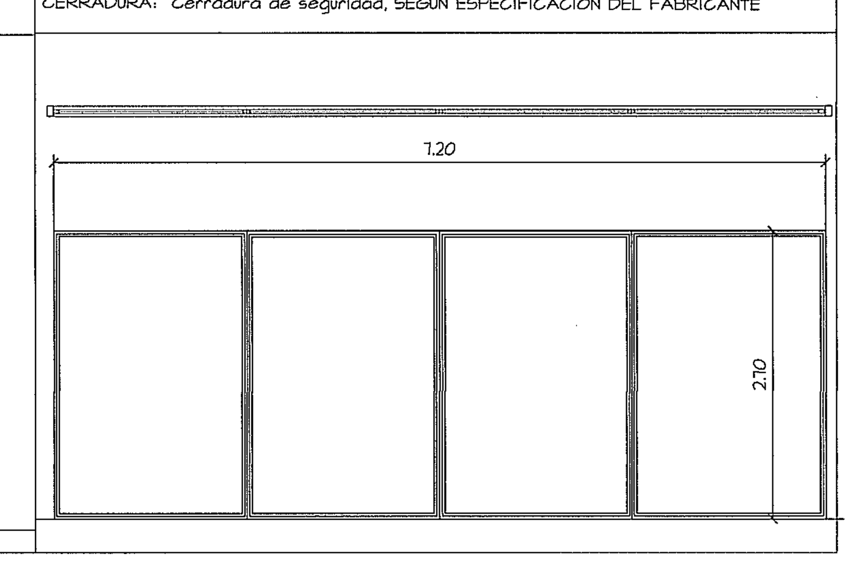

* LAS PUERTAS SIMBOLIZADAS CON "*" SERAN DE DOBLE BATIENTE

NOTA: TODO EL MOBILARIO Y EQUIPOS (QUE NO SEAN PARTE INTEGRAL DE LOS SISTEMAS DISENADOS), QUE ESTEN INDICADOS EN ESTE PROYECTO SON UNA SUGERENCIA PARA EL DUENO Y NO ESTAN INCLUIDOS EN EL CONTRATO (N.I.C)

PROHIBIDA LA REPRODUCCION TOTAL O PARCIAL, Y EL USO DE SU CONTENIDO SIN EL CONSENTIMIENTO DE SU AUTOR.

OLMEDO A. GOMEZ MARTINEZ — ARQUITECTO — LICENCIA No. 2003-001-103 — FIRMA — Ley 15 del 26 de Enero de 1959 — Junta Tecnica de Ingenieria y Arquitectura

Revision No.	FECHA
REVISION 1	23-AGO-2012
REVISION 2	17-SEPT-2012
REVISION 3	08-OCT-2012
REVISION 4	26-OCT-2012
REVISION 5	20-DIC-2012
REVISION 6	06-MAY-2013
REVISION 7	03-JUL-2013
REVISION 8	25-JUL-2013

C S S — PANAMA

JEFE DE DEPARTAMENTO

DIRECCION NACIONAL DE INFRAESTRUCTURA Y SERVICIOS DE APOYO (DINISA)

DIRECTOR DE INGENIERIA Y ARQUITECTURA

PROYECTO:
CONSTRUCCION DE NUEVO EDIFICIO INSTITUCIONAL
POLICLINICA DR. MANUEL DE JESUS ROJAS
PROPIEDAD DE LA CAJA DEL SEGURO SOCIAL DE PANAMA
UBICADO EN LA URB. VILLA MONICA, CARRETERA INTERAMERICANA
DISTRITO DE AGUADULCE, PROV. DE COCLE, REPUBLICA DE PANAMA

DIRECTOR DE OBRAS Y CONSTRUCCIONES MUNICIPALES

AMPLIACION DE PUERTAS Y VIDRIERAS (II)

DISEÑO ARQUITECTONICO: ARQ. OLMEDO GOMEZ/SERTA
ESTRUCTURA: ING. JUAN RAUL DIAZ
ELECTRICIDAD: ING. MANUEL PADILLA
SISTEMAS ESPECIALES: ING. DORANSE HURTADO
PLOMERIA: M.P. HECTOR HASSEL
AIRE ACONDICIONADO: ING. OSVALDO ADAMES
GASES MEDICOS: ING. VICENTE PEÑALOZA

riva s.a. — S.A.I.I.C.F.A.

AR-17B

REVISION: ARQ. OLMEDO GOMEZ
REVISION: SERTA
DESARROLLO: SERTA
FECHA: 2012
PROYECTO No. 2012-DES-014
HOJA No. 57 DE

CAJA DE SEGURO SOCIAL — DESARROLLO DE PROYECTOS — DIRECCION EJECUTIVA NACIONAL DE INFRAESTRUCTURA Y SERVICIOS DE APOYO

POLICLINICA DR. MANUEL DE JESUS ROJAS