TIPO: PVA1 / 2.40 — CONJUNTO Puerta corredera automatica + FIJO
CORTAVIENTOS ACCESO AMBULANCIAS

Cantidad: NIVEL 000- 1 TOTAL- 1 — AR 08-C

TIPO DE MARCO: ALUMINIO ANODIZADO NATURAL - ALUMINIO DE 2" X 4" ALEACION 6063 TEMPLE 5. ESPESOR NOMINAL ENTRE LOS PERFILES DEBE OSCILAR ENTRE 1.8 MM A 2.2 MM

TIPO DE HOJA: VIDRIO TEMPLADO

FORMA DE ABRIR: CORREDIZA + FIJO

OBSERVACIONES

VIDRIO: SEGUN ESPECIFICACION DEL FABRICANTE

CERRADURA: Cerradura de seguridad, SEGUN ESPECIFICACION DEL FABRICANTE

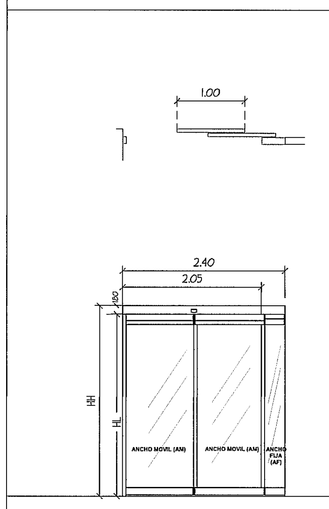

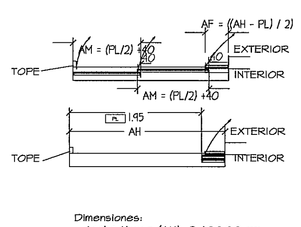

Dimensiones:
- Ancho Hueco (AH): 2.400,00 mm
- Paso Libre (PL): 1.950,00 mm
- Altura Libre (HL): 2.100,00 mm
- Ancho Operador (AT): 2.400,00 mm
- Altura Total (HT): 2.825,00 mm

TIPO: PVA2 / 4.00 — CONJUNTO Puerta corredera automatica + FIJOS
CORTAVIENTOS ACCESO URGENCIAS

Cantidad: NIVEL 000- 1 TOTAL- 1 — AR 08-C

TIPO DE MARCO: ALUMINIO ANODIZADO NATURAL - ALUMINIO DE 2" X 4" ALEACION 6063 TEMPLE 5. ESPESOR NOMINAL ENTRE LOS PERFILES DEBE OSCILAR ENTRE 1.8 MM A 2.2 MM

TIPO DE HOJA: VIDRIO TEMPLADO

FORMA DE ABRIR: CORREDIZA + FIJO

OBSERVACIONES

VIDRIO: SEGUN ESPECIFICACION DEL FABRICANTE

CERRADURA: Cerradura de seguridad, SEGUN ESPECIFICACION DEL FABRICANTE

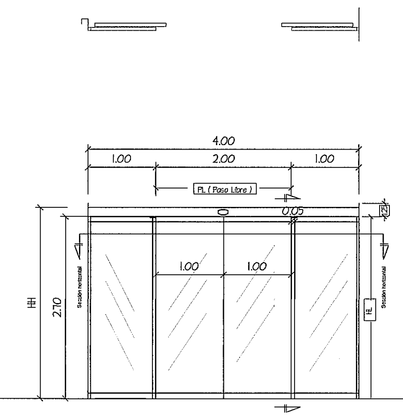

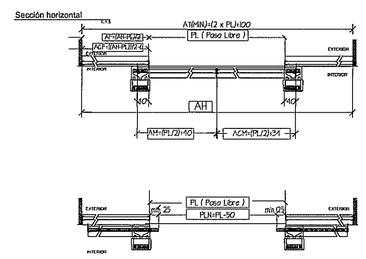

Dimensiones:
- Ancho Hueco (AH): 4.000,00 mm
- Paso Libre (PL): 2.000 mm
- Altura Libre (HL): 2.100,00 mm
- Ancho Operador (AT): 4.000 mm
- Altura Total (HT): 2.825,00 mm

TIPO: PVA3 / 7.20 — Puerta corredera automatica
CORTAVIENTOS ACCESO

Cantidad: NIVEL 000- 1 TOTAL- 1 — AR 08-J

TIPO DE MARCO: ALUMINIO ANODIZADO NATURAL - ALUMINIO DE 2" X 4" ALEACION 6063 TEMPLE 5. ESPESOR NOMINAL ENTRE LOS PERFILES DEBE OSCILAR ENTRE 1.8 MM A 2.2 MM

TIPO DE HOJA: VIDRIO TEMPLADO

FORMA DE ABRIR: CORREDIZA + FIJO

OBSERVACIONES

VIDRIO: SEGUN ESPECIFICACION DEL FABRICANTE

CERRADURA: Cerradura de seguridad, SEGUN ESPECIFICACION DEL FABRICANTE

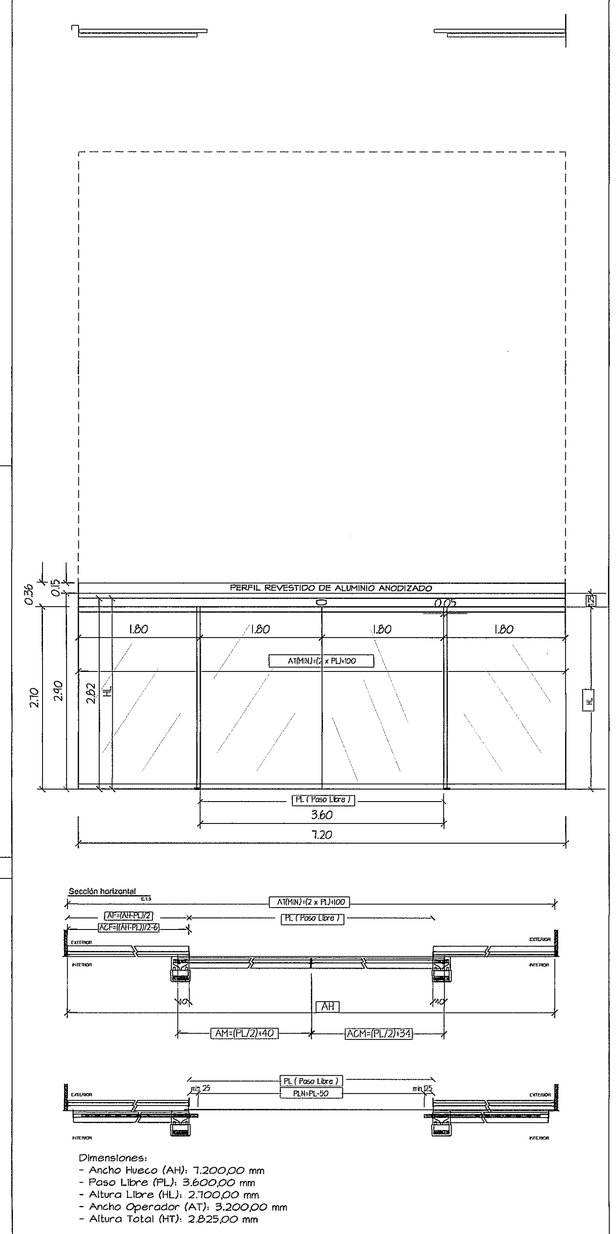

Dimensiones:
- Ancho Hueco (AH): 7.200,00 mm
- Paso Libre (PL): 3.600,00 mm
- Altura Libre (HL): 2.100,00 mm
- Ancho Operador (AT): 3.200,00 mm
- Altura Total (HT): 2.825,00 mm

TIPO: PVE1 / 7.20 — CONJUNTO Puerta DE ABRIR + FIJOS + VENTANAS PAÑOS FIJOS
CORTAVIENTOS ACCESO

Cantidad: NIVEL 000- 1 TOTAL- 1 — AR 09-C 1

TIPO DE MARCO: ALUMINIO ANODIZADO NATURAL - ALUMINIO DE 2" X 4" ALEACION 6063 TEMPLE 5. ESPESOR NOMINAL ENTRE LOS PERFILES DEBE OSCILAR ENTRE 1.8 MM A 2.2 MM

TIPO DE HOJA: ALUMINIO ANODIZADO NATURAL - ALUMINIO DE 2" X 4" ALEACION 6063 TEMPLE 5

FORMA DE ABRIR: PUERTA DE ABRIR Y FIJOS

OBSERVACIONES: PUERTAS CON BORDES LARGOS REDONDEADOS Y PULIDOS

VIDRIO: VIDRIOS FLOTADOS SOLAR GRAY TRANSPARENTES O REFLECTIVOS DE 1/4"DE ESPESOR O SEGUN ESPECIFICACION DE FABRICANTE PARA ESTE TIPO DE AVENTANAMIENTO

CERRADURA: Cerradura de seguridad, SEGUN ESPECIFICACION DEL FABRICANTE

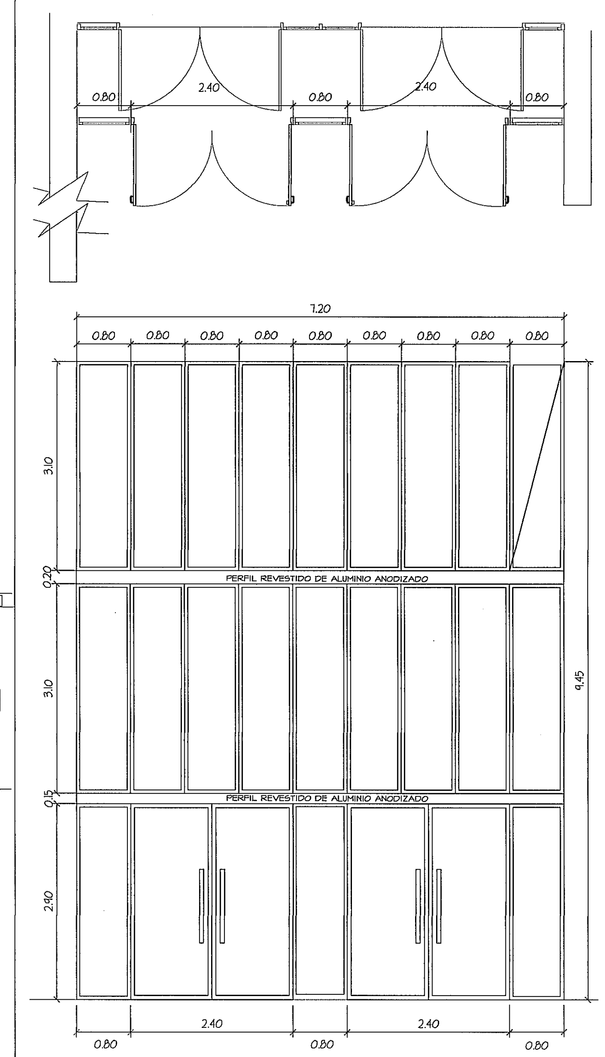

TIPO: PVE3 / 7.20 — VENTANAS PANOS FIJOS

Cantidad: NIVEL 100- 1 TOTAL- 1 — AR 09-H

TIPO DE MARCO: ALUMINIO ANODIZADO NATURAL - ALUMINIO DE 2" X 4" ALEACION 6063 TEMPLE 5. ESPESOR NOMINAL ENTRE LOS PERFILES DEBE OSCILAR ENTRE 1.8 MM A 2.2 MM

TIPO DE HOJA: VIDRIO TEMPLADO PARA PUERTAS AUTOMATICAS
ALUMINIO ANODIZADO NATURAL - ALUMINIO DE 2" X 4" ALEACION 6063 TEMPLE 5 PARA VENTANAS

FORMA DE ABRIR: VENTANAS PANO FIJO + PTAS.AUTOMATICAS

OBSERVACIONES

VIDRIO: PARA VENTANAS PANO FIJO VIDRIOS FLOTADOS SOLAR GRAY TRANSPARENTES O REFLECTIVOS DE 1/4"DE ESPESOR O SEGUN ESPECIFICACION DE FABRICANTE PARA ESTE TIPO DE VENTANAS Y EN PTAS. AUTOMATICAS SEGUN ESPECIFICACION DEL FABRICANTE

CERRADURA: Cerradura de seguridad, SEGUN ESPECIFICACION DEL FABRICANTE

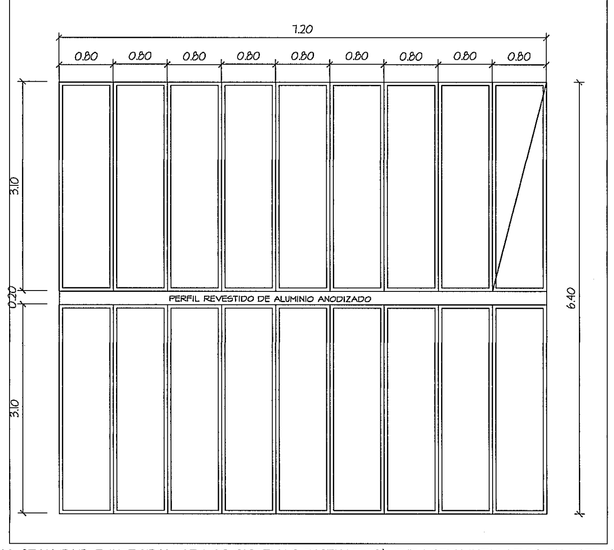

NOTA: TODO EL MOBILARIO Y EQUIPOS (QUE NO SEAN PARTE INTEGRAL DE LOS SISTEMAS DISEÑADOS), QUE ESTEN INDICADOS EN ESTE PROYECTO SON UNA SUGERENCIA PARA EL DUEÑO Y NO ESTAN INCLUIDOS EN EL CONTRATO (N.I.C)

* LAS PUERTAS SIMBOLIZADAS CON "*" SERAN DE DOBLE BATIENTE

PROHIBIDA LA REPRODUCCION TOTAL O PARCIAL, Y EL USO DE SU CONTENIDO SIN EL CONSENTIMIENTO DE SU AUTOR.

OLMEDO A. GOMEZ MARTINEZ
ARQUITECTO
LICENCIA No. 2-[illegible]-01-103
FIRMA
Ley 15 del 26 de Enero de 1959
Junta Tecnica de Ingeniería y Arquitectura

Revision No.	FECHA
REVISION 1	23-AGO-2012
REVISION 2	17-SEPT-2012
REVISION 3	08-OCT-2012
REVISION 4	26-OCT-2012
REVISION 5	20-DIC-2012
REVISION 6	06-MAY-2013
REVISION 7	03-JUL-2013
REVISION 8	25-JUL-2013

JEFE DE DEPARTAMENTO

DIRECCION NACIONAL DE INFRAESTRUCTURA Y SERVICIOS DE APOYO (DINISA)

DIRECTOR DE INGENIERIA Y ARQUITECTURA

PROYECTO:
CONSTRUCCION DE NUEVO EDIFICIO INSTITUCIONAL
POLICLINICA DR. MANUEL DE JESUS ROJAS
PROPIEDAD DE LA CAJA DEL SEGURO SOCIAL DE PANAMA
UBICADO EN LA URB. VILLA MONICA, CARRETERA INTERAMERICANA
DISTRITO DE AGUADULCE, PROV. DE COCLE, REPUBLICA DE PANAMA

DIRECTOR DE OBRAS Y CONSTRUCCIONES MUNICIPALES

AMPLIACION PUERTAS Y VIDRIERAS (I)

DISEÑO ARQUITECTONICO: ARQ. OLMEDO GOMEZ/SERTA
ESTRUCTURA: ING. JUAN RAUL DIAZ
ELECTRICIDAD: ING. MANUEL PADILLA
SISTEMAS ESPECIALES: ING. DORANSE HURTADO
PLOMERIA: M.P. HECTOR HASSELL
AIRE ACONDICIONADO: ING. OSVALDO ADAMES
GASES MEDICOS: ING. VICENTE PEÑALOZA

riva s.a.
S.A.I.I.C.F.A.

AR-17A

REVISION: ARQ. OLMEDO GOMEZ
REVISION: SERTA
DESARROLLO: SERTA
FECHA: 2012
PROYECTO No. 2012-DES-014
HOJA No. 56 DE

POLICLINICA DR. MANUEL DE JESUS ROJAS

CAJA DE SEGURO SOCIAL — DESARROLLO DE PROYECTOS — DIRECCION EJECUTIVA NACIONAL DE INFRAESTRUCTURA Y SERVICIOS DE APOYO — 9/9/13