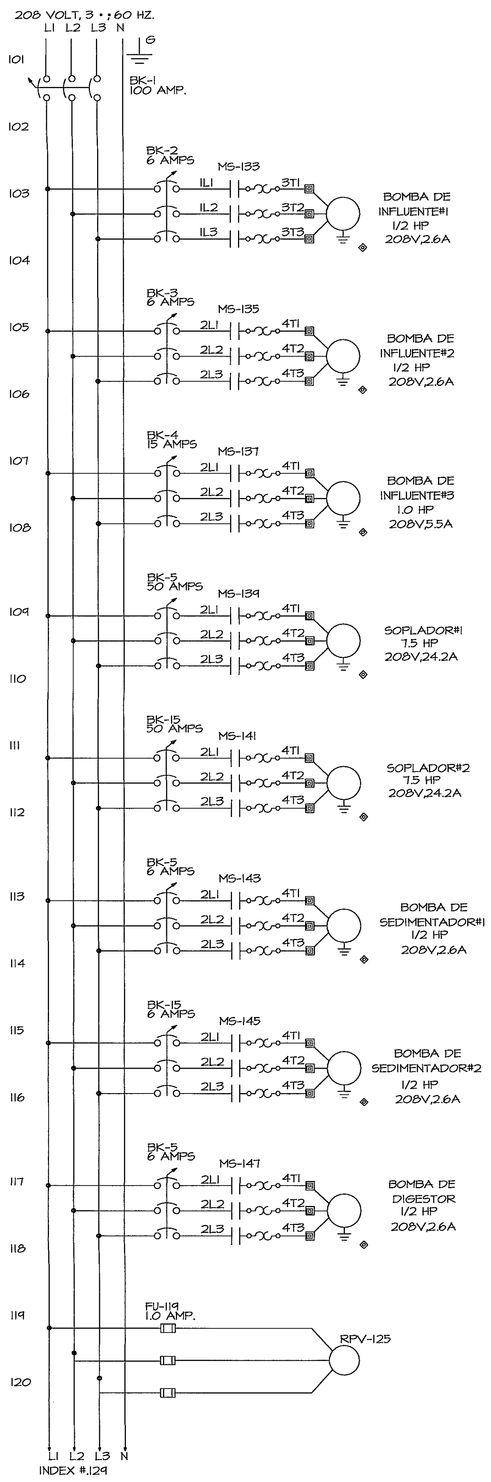

DIAGRAMA DE FUERZA

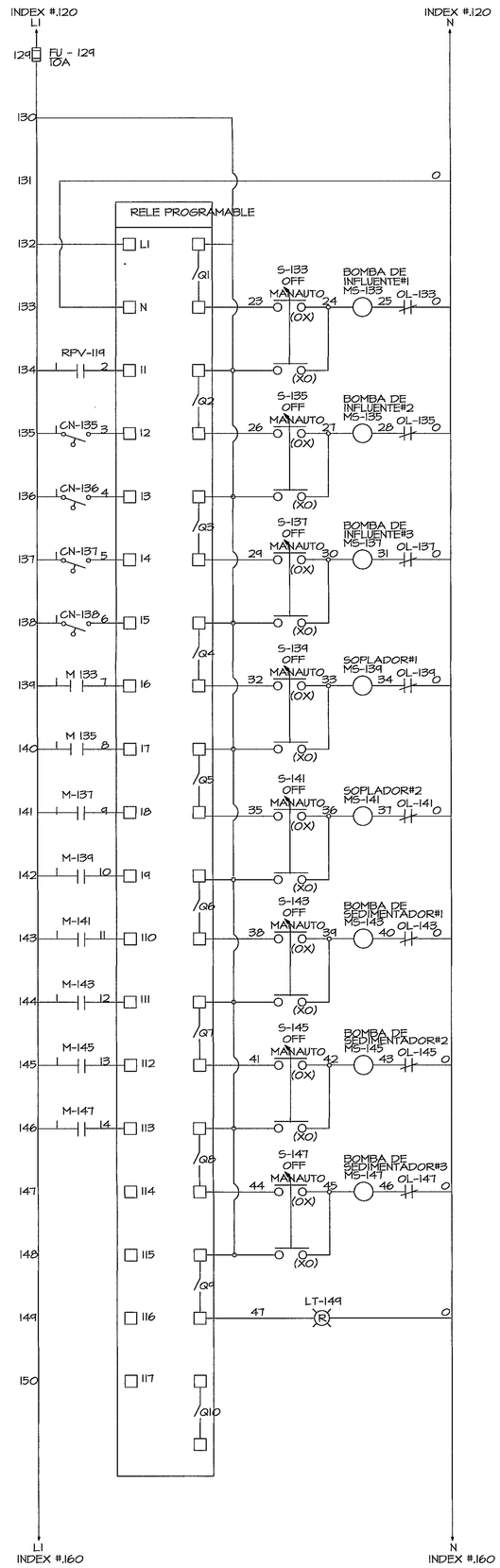

DIAGRAMA DE CONTROL

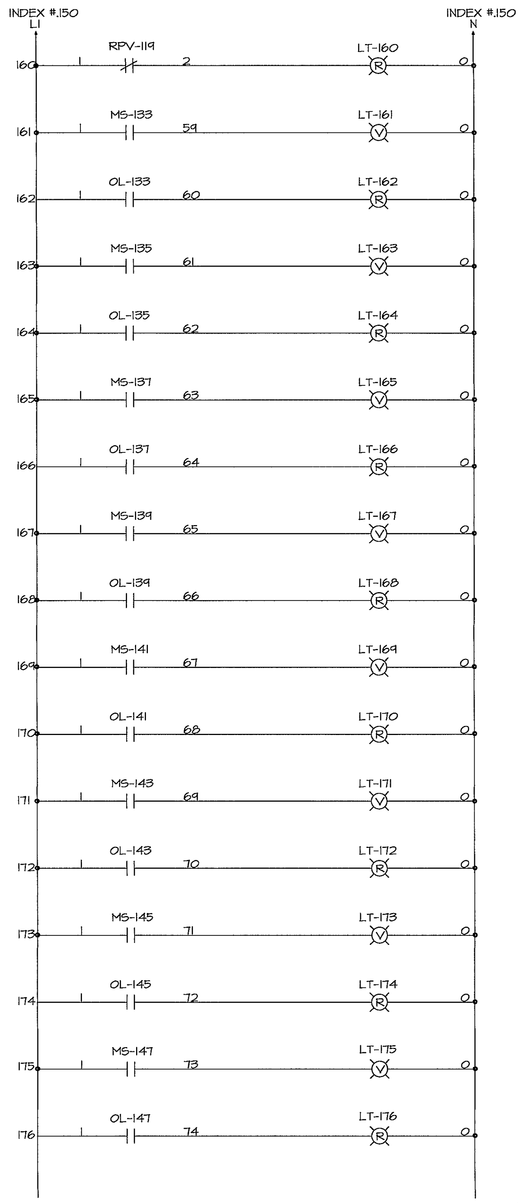

LEYENDA DE SIMBOLOS DEL ESQUEMA

- BK- INTERRUPTOR TERMOMAGNETICO (BREAKER) CAPACIDAD INDICADA.
- MS- CONTACTOR TRIPOLAR, BOBINA 120V-60Hz CON CONTACTOS AUXILIARES 1NA+1NC, DE CAPACIDAD INDICADA.
- OL- RELE DE SOBRECARGA DE CAPACIDAD INDICADA.
- CONTACTO NORMALMENTE ABIERTO DEL DISPOSITIVO INDICADO.
- CONTACTO NORMALMENTE CERRADO DEL DISPOSITIVO INDICADO.
- S- SELECTOR GIRATORIO DE TRES POSICIONES, CONTACTOS 2NA, 9 AMPERIOS, CABEZA DE 22mmΦ, MANETA COLOR NEGRO.
- LT- LUZ PILOTO DE SEÑALIZACION, BOMBILLO 120V-60Hz, CABEZA DE 22Φmm. (COLOR:R-ROJO, V-VERDE).
- COMPONENTES EXTERNOS AL TABLERO.
- CN- BOYA CON CONTRAPESO, CONTACTO NO.
- TERMINALES DE BORNERAS DE CONEXION EN EL TABLERO.
- FUSIBLE-CAPACIDAD INDICADA.
- G CONEXION A TIERRA.
- INDEX #. / INDEX #. CONTINUACION DE ALAMBRADO.
- BANCO DE CAPACITORES TRIFASICO, CAPACIDAD Y VOLTAJEINDICADOS.
- RPV- RELE DE PROTECCION CONTRA FALLAS DE VOLTAJE PARA SISTEMA ELECTRICO 240V-3 FASES-60Hz.

PLACA DE NOMBRE DE LOS COMPONENTES DEL CENTRO DE CONTROL DE MOTORES

NO	DISPOSITIVO	TIPO	NOMENCLATURA DE LA PLACA DE NOMBRE
1	PLACA PRINCIPAL	A	CENTRO DE CONTROL DE MOTORES
2	LT-149	B	ALARMA
3	LT-160	B	FALLA DE VOLTAJE
4	LT-161	B	OPERANDO BOMBA DE INFLUENTE #.1
5	LT-162	B	SOBRECARGA BOMBA DE INFUENTE #.1
6	LT-163	B	OPERANDO BOMBA DE INFLUENTE #.2
7	LT-164	B	SOBRECARGA BOMBA DE INFUENTE # 2
8	LT-165	B	OPERANDO BOMBA DE INFLUENTE #.3
9	LT-166	B	SOBRECARGA BOMBA DE INFUENTE # 3
10	LT-167	B	OPERANDO SOPLADOR #.1
11	LT-168	B	SOBRECARGA SOPLADOR #.2
12	LT-169	B	OPERANDO SOPLADOR #.1
13	LT-170	B	SOBRECARGA SOPLADOR #.2
14	LT-171	B	OPERANDO BOMBA DE SEDIMENTADOR #.1
15	LT-172	B	SOBRECARGA BOMBA DE SEDIMENTADOR # 1
16	LT-173	B	OPERANDO BOMBA DE SEDIMENTADOR #.2
17	LT-174	B	SOBRECARGA BOMBA DE SEDIMENTADOR # 2
18	LT-175	B	OPERANDO BOMBA DE DIGESTOR
19	LT-176	B	SOBRECARGA BOMBA DE DIGESTOR
20	S-133	B	SELECTOR BOMBA DE INFLUENTE #.1-MAN-OFF-AUTO
21	S-135	B	SELECTOR BOMBA DE INFLUENTE #.2-MAN-OFF-AUTO
22	S-137	B	SELECTOR BOMBA DE INFLUENTE #.3-MAN-OFF-AUTO
23	S-139	B	SELECTOR SOPLADOR #.1-MAN-OFF-AUTO
24	S-141	B	SELECTOR SOPLADOR #.2-MAN-OFF-AUTO
25	S-143	B	SELECTOR BOMBA DE SEDIMENTADOR#.1-MAN-OFF-AUTO
26	S-145	B	SELECTOR BOMBA DE SEDIMENTADOR#.2-MAN-OFF-AUTO
27	S-147	B	SELECTOR BOMBA DE DIGESTOR-MAN-OFF-AUTO

NOTAS:
TIPOS DE NOMBRES DE PLACA SE LISTAN COMO SIGUE:
A = PLACA DE NOMBRE RECTANGULAR: 5cm. x 25cm.
B = PLACA DE NOMBRE ANILLO CIRCULAR 1.5cm. x 3cm.

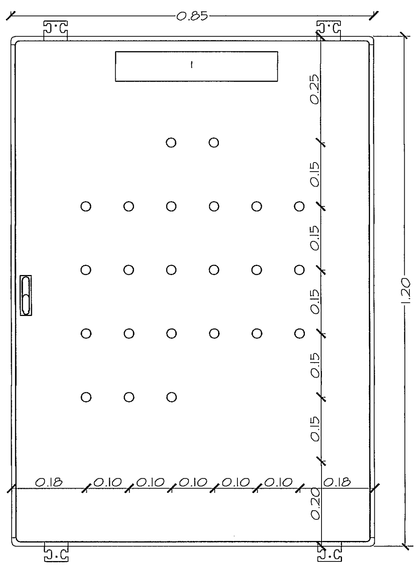

PLANTILLA DE MEDIDAS PARA ABERTURAS EN PUERTAS

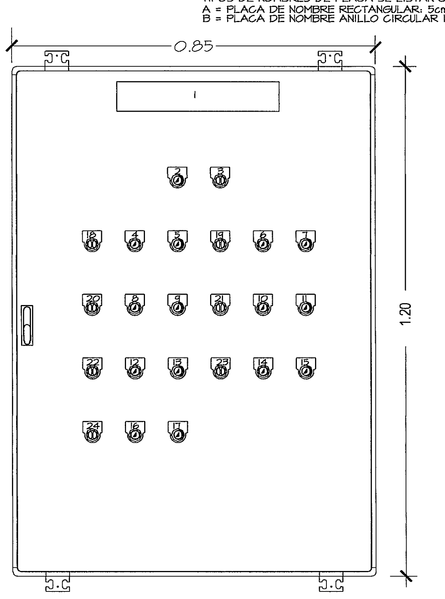

VISTA EXTERIOR CENTRO DE CONTROL DE MOTORES #1

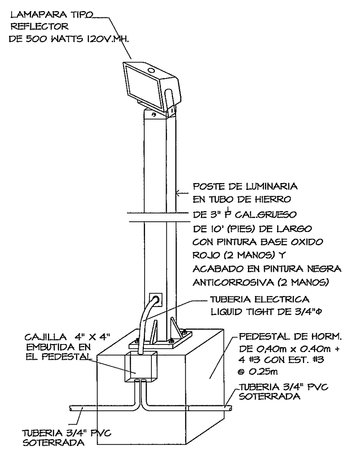

DET. DE LUMINARIA EN POSTE

DET. DE SOPORTE Y MONTAJE DE LUMINARIAS EXTERIORES SOBRE POSTES S/E SIN ESCALA

PROHIBIDA LA REPRODUCCION TOTAL O PARCIAL, Y EL USO DE SU CONTENIDO SIN EL CONSENTIMIENTO DE SU AUTOR.

POLICLINICA DR. MANUEL DE JESUS ROJAS

Vo. Bo. Revisado
CAJA DE SEGURO SOCIAL DESARROLLO DE PROYECTOS INFRAESTRUCTURA Y SERVICIOS DE APOYO
Sólo la parte sanitaria.

Revision No.	FECHA
REVISION #1	28-ENE-2013
REVISION #2	14-FEB-2013

C S S PANAMA

DIRECCION NACIONAL DE INFRAESTRUCTURA Y SERVICIOS DE APOYO (DINISA)

JEFE DE DEPARTAMENTO

DIRECTOR DE INGENIERIA Y ARQUITECTURA

PROYECTO:
CONSTRUCCION DE NUEVO EDIFICIO INSTITUCIONAL POLICLINICA DR. MANUEL DE JESUS ROJAS
PROPIEDAD DE LA CAJA DEL SEGURO SOCIAL DE PANAMA
UBICADO EN LA URB. VILLA MONICA, CARRETERA INTERAMERICANA
DISTRITO DE AGUADULCE, PROV. DE COCLE, REPUBLICA DE PANAMA

DIRECTOR DE OBRAS Y CONSTRUCCIONES MUNICIPALES

PLANTA DE TRATAMIENTO

DISEÑO ARQUITECTONICO: ARQ. OLMEDO GOMEZ/SERTA
ESTRUCTURA: ING. JUAN RAUL DIAZ
ELECTRICIDAD: ING. MANUEL PADILLA
SISTEMAS ESPECIALES: ING. DORANSE HURTADO
PLOMERIA: MAESTRO PLOM. HECTOR HASSELL
AIRE ACONDICIONADO: ING. OSVALDO ADAMES
GASES MEDICOS: ING. VICENTE PEÑALOZA

riva s.a.
S.A.I.I.C.F.A.

PL-66

REVISION: ARQ. OLMEDO GOMEZ
REVISION: SERTA
DESARROLLO: SERTA
FECHA: 2012
PROYECTO No. 2012-DES-014
HOJA No. DE