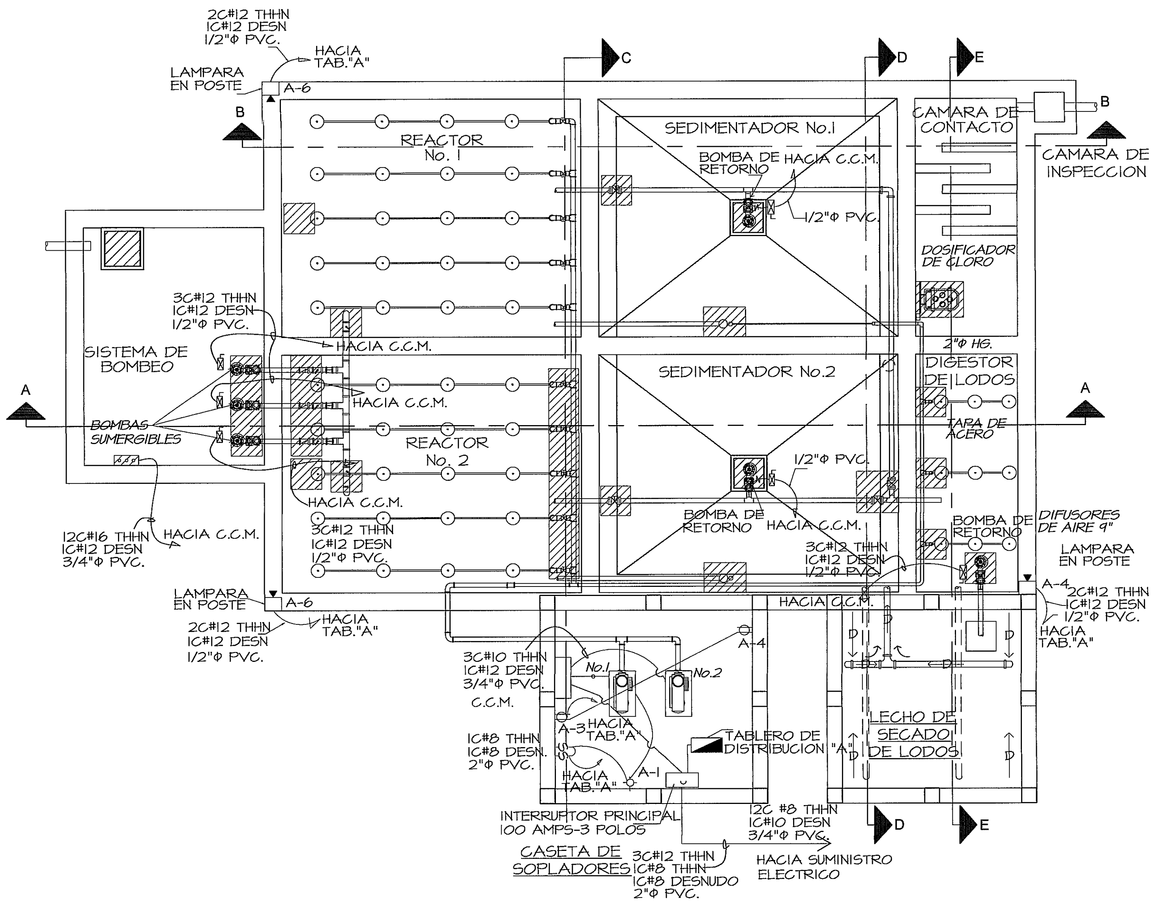

PLANTA DE DISTRIBUCION ELECTRICIDAD GENERAL

ESC. 1:50

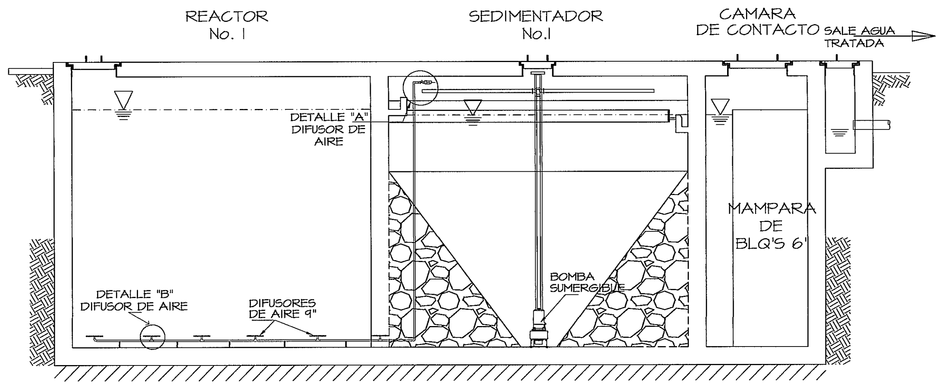

SECCION ELECTROMECANICA B–B

ESC. 1:50

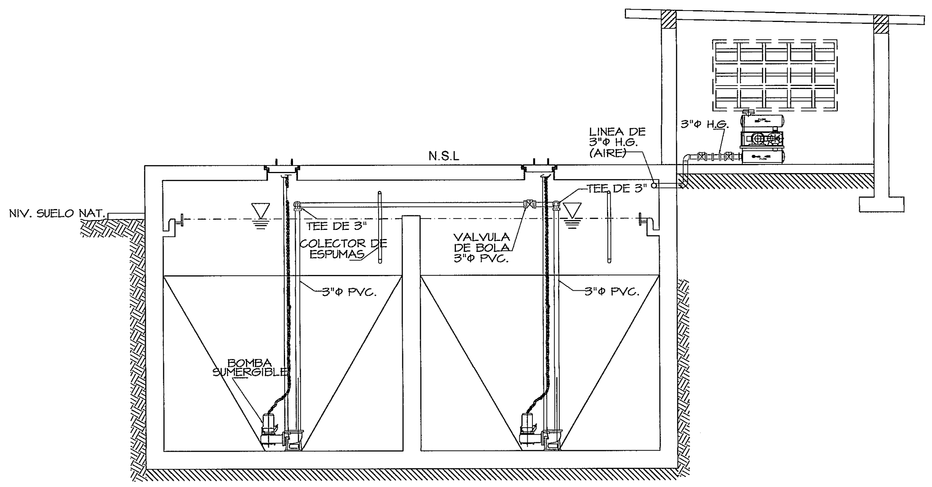

S E C C I O N D–D

ESC. 1:75

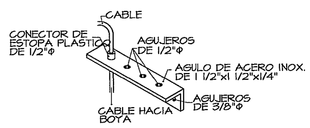

DETALLE DE ANGULO PARA BOYAS

S/E

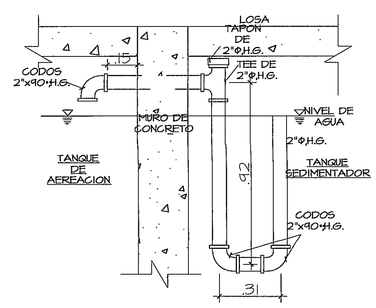

ELEVACION–COLECTOR

ESCALA: 1:15

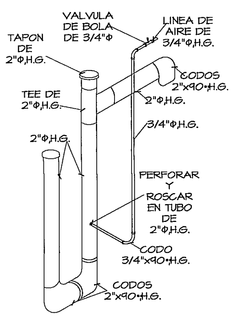

ISOMETRICO–COLECTOR

ESCALA: 1:15

COLECTOR DE ESPUMAS

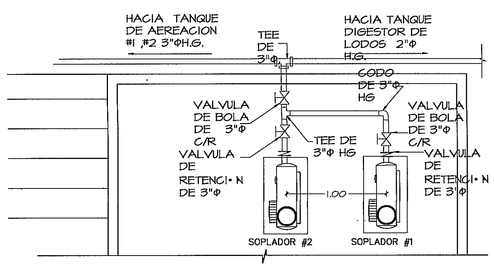

INSTALACION–SOPLADORES

ESCALA: 1:33 1/3

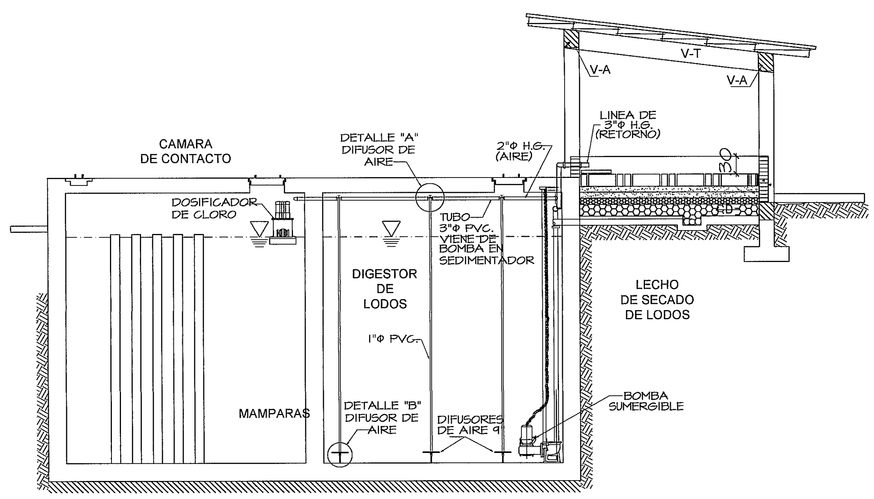

SECCION ELECTROMECANICA E–E

ESC. 1:50

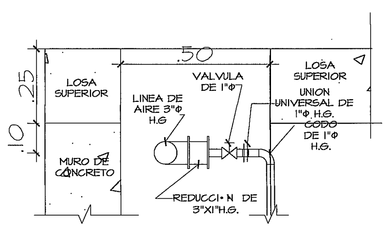

DETALLE–A DIFUSOR

ESCALA: 1:10

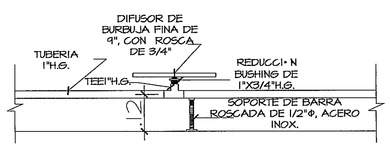

DETALLE–B DIFUSOR

ESCALA: 1:10

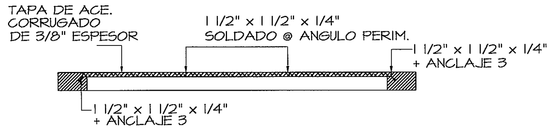

DETALLE DE TAPA

S/E

PROHIBIDA LA REPRODUCCION TOTAL O PARCIAL, Y EL USO DE SU CONTENIDO SIN EL CONSENTIMIENTO DE SU AUTOR.

Revisado 18/4/13 Falta memoria estructural

Vo.Bo Revisado Solo la parte sanitaria.

Revision No.	FECHA
REVISION #1	28-ENE-2013
REVISION #2	14-FEB-2013

CSS PANAMA

DIRECCION NACIONAL DE INFRAESTRUCTURA Y SERVICIOS DE APOYO (DINISA)

JEFE DE DEPARTAMENTO

DIRECTOR DE INGENIERIA Y ARQUITECTURA

PROYECTO:
CONSTRUCCION DE NUEVO EDIFICIO INSTITUCIONAL
POLICLINICA DR. MANUEL DE JESUS ROJAS
PROPIEDAD DE LA CAJA DEL SEGURO SOCIAL DE PANAMA
UBICADO EN LA URB. VILLA MONICA, CARRETERA INTERAMERICANA
DISTRITO DE AGUADULCE, PROV. DE COCLE, REPUBLICA DE PANAMA

DIRECTOR DE OBRAS Y CONSTRUCCIONES MUNICIPALES

PLANTA DE TRATAMIENTO

DISEÑO ARQUITECTONICO: ARQ. OLMEDO GOMEZ/SERTA
ESTRUCTURA: ING. JUAN RAUL DIAZ
ELECTRICIDAD: ING. MANUEL PADILLA
SISTEMAS ESPECIALES: ING. DORANSE HURTADO
PLOMERIA: MAESTRO PLOM. HECTOR HASSELL
AIRE ACONDICIONADO: ING. OSVALDO ADAMES
GASES MEDICOS: ING. VICENTE PEÑALOZA

riva s.a.
S.A.I.I.C.F.A.

REVISION: ARQ. OLMEDO GOMEZ
REVISION: SERTA
DESARROLLO: SERTA
FECHA: 2012
PROYECTO No. 2012–DES–014

PL–64

HOJA No. DE

POLICLINICA DR. MANUEL DE JESUS ROJAS