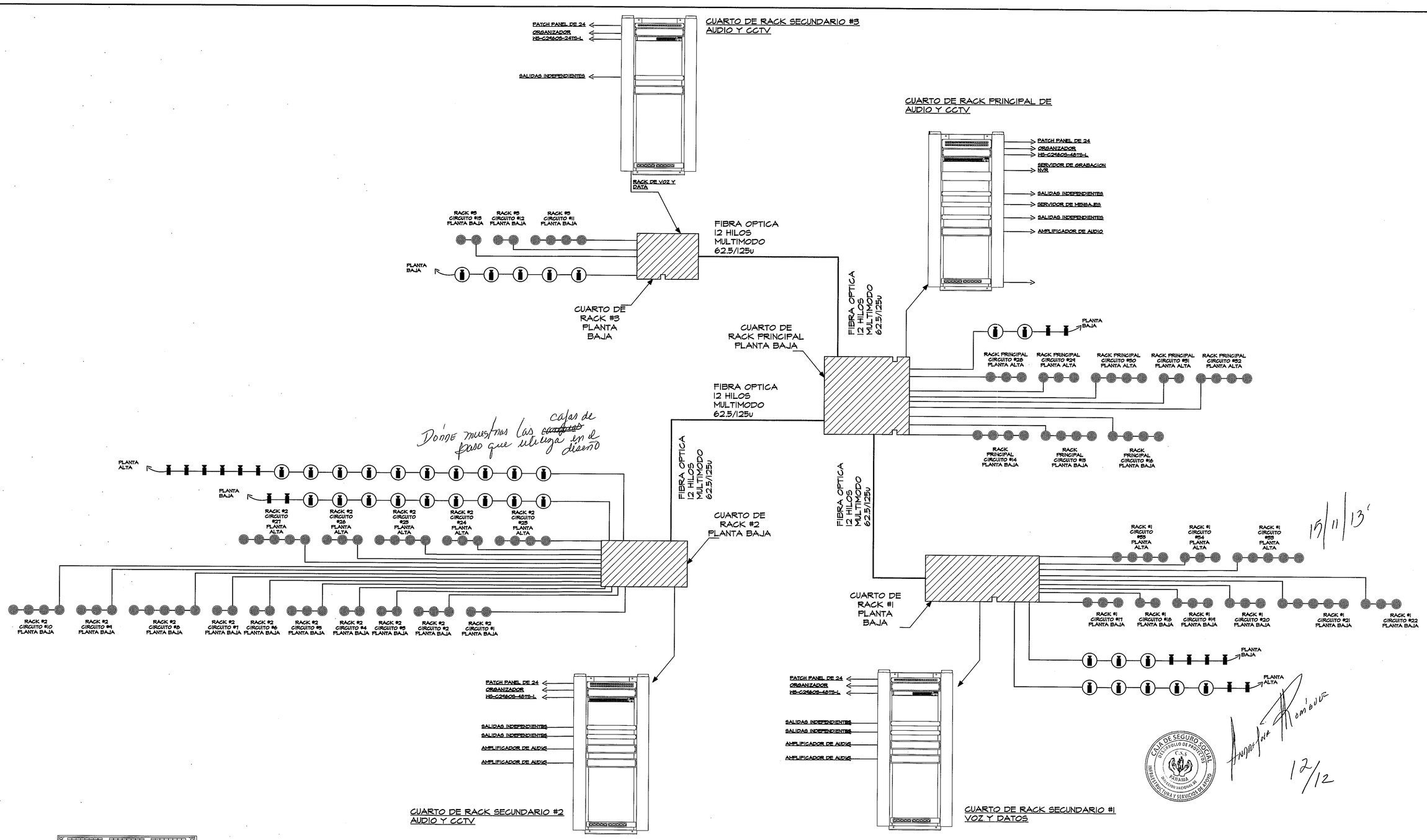

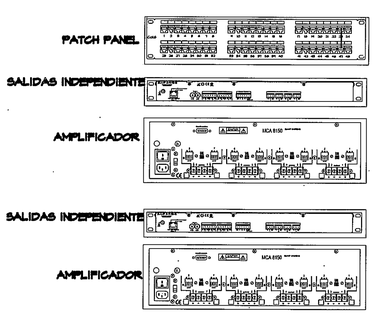

DETALLE DE LOS EQUIPOS

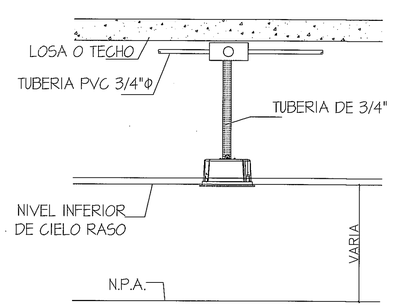

DETALLE DE INSTALACION DE AUDIO

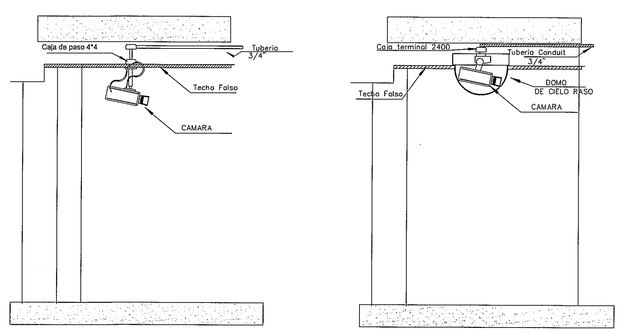

DETALLE DE INSTALACION DE SISTEMA DE CCTV

NOTA:1

SISTEMA DE CIRCUITO CERRADO DE TELEVISION (

1. EL SISTEMA DE CCTV SERA UN SISTEMA DE VIGILANCIA BASADO EN CAMARAS, MONITORES, GRABADORES DIGITALES TIPO NVR.
2. EL SISTEMA DEBE TENER LA CAPACIDAD DE ALMACENAJE DE LA MENOS 30 DIAS CALENDARIOS A 7 CUADROS POR SEGUNDO, POR CADA CAMARA
3. LA TUBERIA A UTILIZAR SERA RIGIDA METALICA GALVANIZADA DE ½" COMO MINIMO. DEBERA ACOGERSE A LAS NORMAS NFPA (70 Y 71), NORMAS UL. DEBEN SER SUMINISTRADAS E INSTALADAS POR EL CONTRATISTA ELECTRICO.
4. LAS CAJILLAS Y CAJAS DE PASO, TENDRAN LOS SIGUIENTES TAMAÑOS 4"X4", 6"X6" Y 14"X8"X4", DEPENDIENDO DE SU UBICACIÓN Y CANTIDAD DE CABLES A MANEJAR, TODAS DEBERAN TENER SU TAPA Y SERAN PINTADAS CON PINTURA CONTRA OXIDO DE COLOR AMARILLO.
5. EL CABLEADO SERA DEL TIP UTP CAT6 PLENUM, ESTOS CABLES DEBEN ESTAR APROBADOS POR UL Y LAS NORMAS DE SEGURIDAD.
6. LAS CAMARAS DEBERAN SER A COLORES DIA/NOCHE CON COMPENSACION AUTOMATICA DE INSTENSIDAD LUMINOSA.

NOTA:2

SISTEMA DE SONIDO AMBIENTAL Y VOCEO

1. EL SISTEMA DEBERA INCLUIR AMPLIFICADORES, MICROFONOS CONTROLES DE VOLUMEN, BOCINAS Y PUERTOS DE AUDIO
2. LA TUBERIA A UTILIZAR SERA DE MATERIAL RETARDANTE AL FUEGO DEL TIPO P.V.C, DEBERA ACOGERSE A LAS NORMAS NFPA (70 Y 71), NORMAS UL. DEBEN SER SUMINISTRADAS E INSTALADAS POR EL CONTRATISTA ELECTRICO.
3. LAS CAJILLAS Y CAJAS DE PASO, TENDRAN LOS SIGUIENTES TAMAÑOS 4"X4", 6"X6" Y 14"X8"X4", DEPENDIENDO DE SU UBICACIÓN Y CANTIDAD DE CABLES A MANEJAR, TODAS DEBERAN TENER SU TAPA Y SERAN PINTADAS CON PINTURA CONTRA OXIDO DE COLOR BLANCO.
4. SE UTILIZARA CABLE AWG CALIBRE #14 O SUPERIOR CON APROBACION UL DE COLOR ROJO/NEGRO
5. EL SISTEMA DEBERA SER CAPAZ DE REALIZAR SONIDO AMBIENTAL Y VOCEO DE MANERA CENTRAL O POR ZONAS.
6. EL SISTEMA DEBERA CONTAR CON FUENTES DE AUDIO COMO CD'S TUNER (AM Y FM), ETC.
7. LAS BOCINAS SERAN DE UN DIAMETRO NO MENOR A 6" CON TRANSFORMADOR DE 8 OHMIOS PARA VOLTAJES DE OPERACIÓN DE 25/70.7 VOLTIOS Y MULTI-TAPS PARA AJUSTE DE POTENCIA.
8. EL MICROFONO SERA DEL TIPO CONDENSADOR ALIMENTADO A TRAVES DE UN SWITCH POR POE, MONTURA TIPO CUELLO DE CISNE.

NOTA:3

DISPOSITIVO DE EXPANSION DE SALIDAS DE AUDIO EN RED

1. PERMITE AL USUARIO AGREGAR CUATRO CANALES DE SALIDA DE NIVEL DE LINEA A UN SISTEMA VOCIA..
2. ACEPTA CUATRO CANALES DE ENTRADA DE AUDIO DIGITAL Y PROPORCIONA CUATRO SALIDAS DE AUDIO ANALOGICO DE NIVEL DE LINEA.
3. CUENTA CON MEMORIA Y PROCESADOR DE SEÑALES DIGITALES INCORPORADOS PARA PROCESAR Y ALMACENAR LOCALMENTE TODA LA INFORMACION DE CONFIGURACION ESPECIFICA DEL DISPOSITIVO Y ADEMAS INLUYE PROCESAMIENTO INTEGRAL DE SEÑALES DIGITALES DE CADENA FIJA.
4. CONVIERTE EL AUDIO DIGITAL EN ANALOGICO
5. PROCESAMIENTO LOCAL DE SEÑALES DE AUDIO CONFIGURABLE MEDIANTE SOFTWARE, INCLUYENDO GANANCIA, FILTROS Y COMPRESÓR
6. INTERRUPTORES ROTATIVOS PARA IDENTIFICACION DE UNIDAD
7. ALIMENTACION POR Ethernet (PoE)
8. LEDS DE ESTADO PARA INDICAR LA PRESENCIA DE SEÑAL Y PICOS

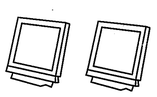

MONITORES

MICROFONO IP

DEBE INDICAR EL tipo DE CAMARA QUE USA (IP, PTZ etc)

SIMBOLO	NOMBRE	DESCRIPCION
	AUDIO	BOCINA EMPOTRADA EN TECHO. DIMENSIONES: 11.8" x 9.6" x 10.8", 7.9 lbs CANTIDAD: 64
	CCTV	CAMARA DE CUERPO SOBREPUESTA EN PARED. CANTIDAD: 16
	MINI DOMO	CAMARA MINI DOMO SOBREPUESTA EN CIELO RASO CANTIDAD: 54

DIAGRAMA UNIFILAR DE AUDIO Y CCTV

PROHIBIDA LA REPRODUCCION TOTAL O PARCIAL, Y EL USO DE SU CONTENIDO SIN EL CONSENTIMIENTO DE SU AUTOR.

OLMEDO A. GOMEZ MARTINEZ
ARQUITECTO
LICENCIA No. 2006-001-103
FIRMA
Ley 15 del 26 de Enero de 1959
Junta Técnica de Ingeniería y Arquitectura

Revision No.	FECHA
REVISION #1	20-DIC-2012
REVISION #2	04-FEB-2013
REVISION #3	06-JUN-2013
REVISION #4	24-SEP-2013

CSS PANAMA

DIRECCION NACIONAL DE INFRAESTRUCTURA Y SERVICIOS DE APOYO (DINISA)

JEFE DE DEPARTAMENTO

DIRECTOR DE INGENIERIA Y ARQUITECTURA

PROYECTO:
CONSTRUCCION DE NUEVO EDIFICIO INSTITUCIONAL POLICLINICA DR. MANUEL DE JESUS ROJAS
PROPIEDAD DE LA CAJA DEL SEGURO SOCIAL DE PANAMA
UBICADO EN LA URB. VILLA MONICA, CARRETERA INTERAMERICANA
DISTRITO DE AGUADULCE, PROV. DE COCLE, REPUBLICA DE PANAMA

DIRECTOR DE OBRAS Y CONSTRUCCIONES MUNICIPALES

DIAGRAMA UNIFILAR DE AUDIO Y CCTV

DISEÑO ARQUITECTONICO: ARQ. OLMEDO GOMEZ/SERTA
ESTRUCTURA: ING. JUAN RAUL DIAZ
ELECTRICIDAD: ING. MANUEL PADILLA
SISTEMAS ESPECIALES: ING. DORANSE HURTADO
PLOMERIA: MAESTRO PLOM. HECTOR HASSELL
AIRE ACONDICIONADO: ING. OSVALDO ADAMES
GASES MEDICOS: ING. VICENTE PEÑALOZA

riva s.a.
S.A.I.I.C.F.A.

SE-08

REVISION: ARQ. OLMEDO GOMEZ
REVISION: SERTA
DESARROLLO: SERTA
FECHA: 2012
PROYECTO No. 2012-DES-014
HOJA No.
DE

POLICLINICA DR. MANUEL DE JESUS ROJAS