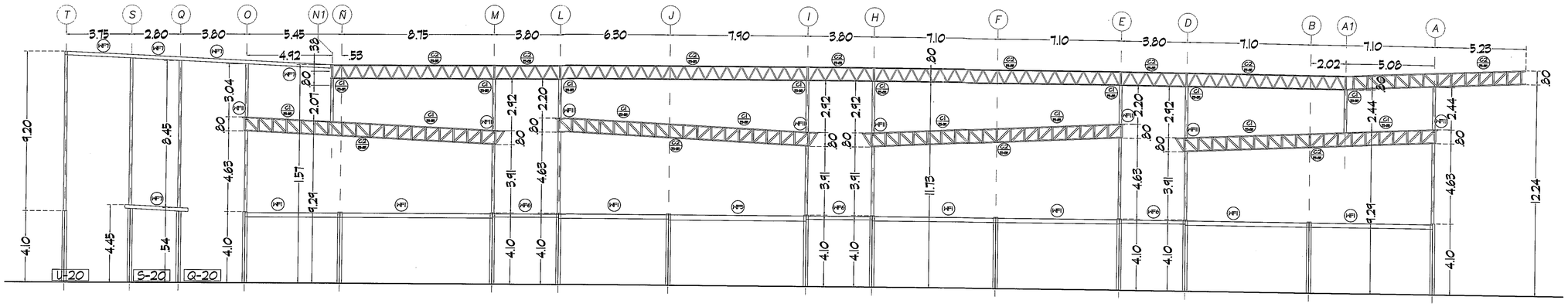

MARCO ESTRUCTURAL
EJE: 19
ESCALA 1:125

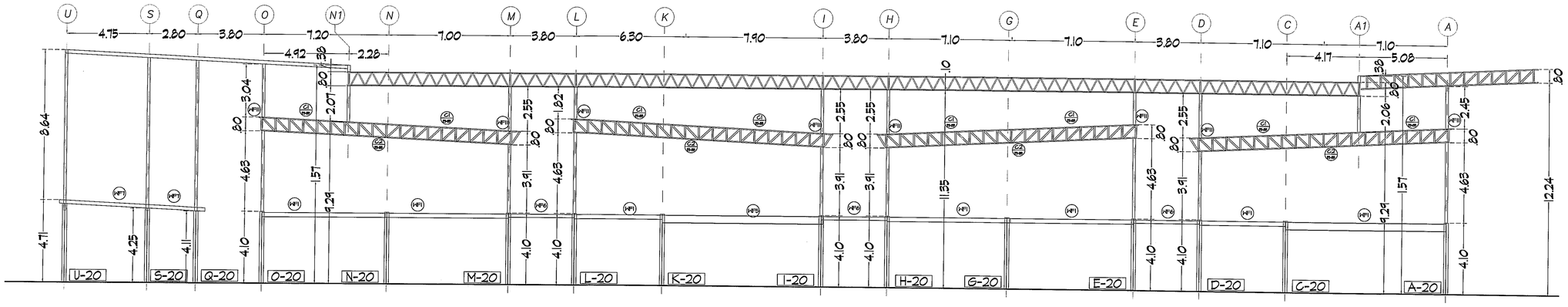

MARCO ESTRUCTURAL
EJE: 20
ESCALA 1:125

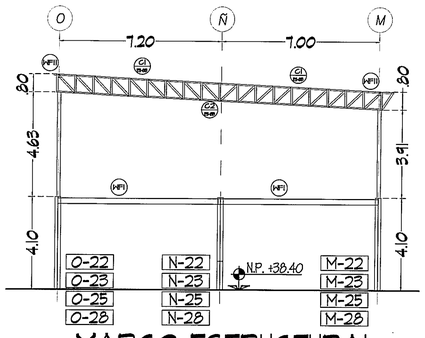

MARCO ESTRUCTURAL
EJES: 22, 23, 25, 28
ESCALA 1:125

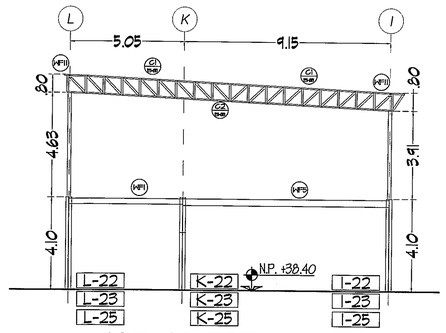

MARCO ESTRUCTURAL
EJES: 22, 23, 25
ESCALA 1:125

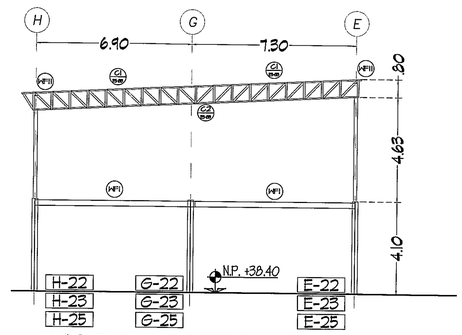

MARCO ESTRUCTURAL
EJES: 22, 23, 29
ESCALA 1:125

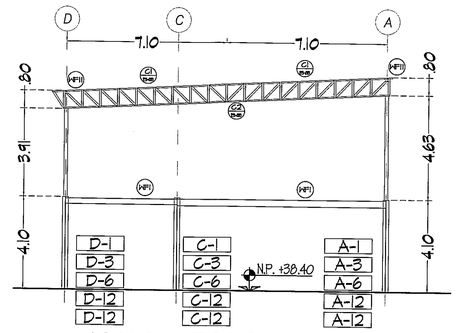

MARCO ESTRUCTURAL
EJES: 21, 22, 27, 30, 31
ESCALA 1:125

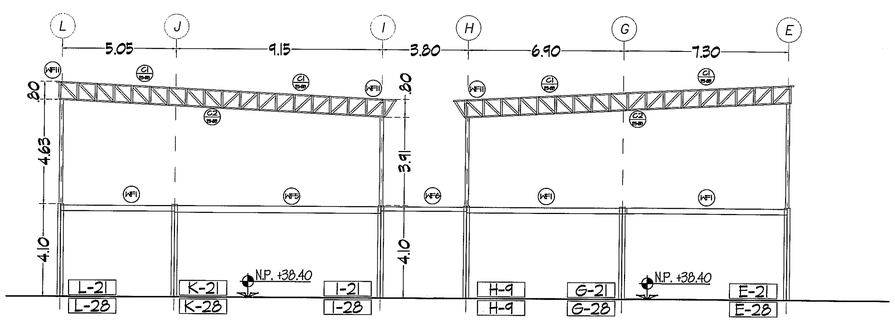

MARCO ESTRUCTURAL
EJES: 21, 28
ESCALA 1:125

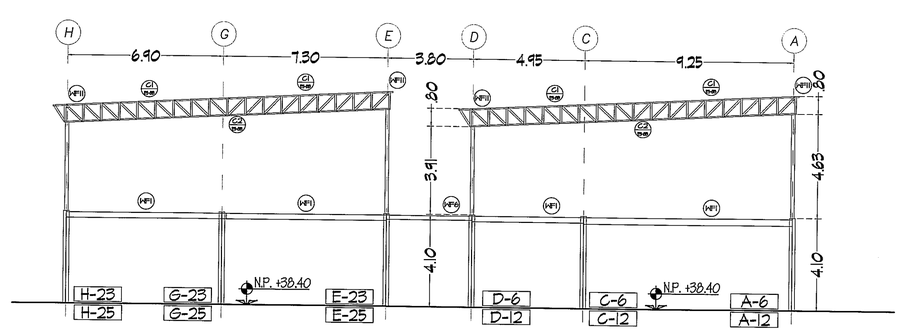

MARCO ESTRUCTURAL
EJES: 23, 24
ESCALA 1:125

CAJA DE SEGURO SOCIAL — DESARROLLO DE PROYECTOS — C.S.S. PANAMÁ — DIRECCIÓN EJECUTIVA NACIONAL DE INFRAESTRUCTURA Y SERVICIOS DE APOYO

Vo.Bo. 24/6/13 Hora 6:05 7

PROHIBIDA LA REPRODUCCION TOTAL O PARCIAL, Y EL USO DE SU CONTENIDO SIN EL CONSENTIMIENTO DE SU AUTOR.

OLMEDO A. GOMEZ MARTINEZ
ARQUITECTO
LICENCIA No. 2006-001-103
FIRMA
Ley 15 de 26 de Enero de 1959
Junta Técnica de Ingeniería y Arquitectura

Revision No.	FECHA
REVISION #1	23-AGO-2012
REVISION #2	14-FEB-2013
REVISION #3	27-FEB-2013
REVISION #4	10-MAR-2013
REVISION #5	18-MAR-2013
REVISION #6	02-MAY-2013

CSS PANAMA

DIRECCION NACIONAL DE INFRAESTRUCTURA Y SERVICIOS DE APOYO (DINISA)

JEFE DE DEPARTAMENTO

DIRECTOR DE INGENIERIA Y ARQUITECTURA

PROYECTO:
CONSTRUCCION DE NUEVO EDIFICIO INSTITUCIONAL
POLICLINICA DR. MANUEL DE JESUS ROJAS
PROPIEDAD DE LA CAJA DEL SEGURO SOCIAL DE PANAMA
UBICADO EN LA URB. VILLA MONICA, CARRETERA INTERAMERICANA
DISTRITO DE AGUADULCE, PROV. DE COCLE, REPUBLICA DE PANAMA

DIRECTOR DE OBRAS Y CONSTRUCCIONES MUNICIPALES

MARCOS ESTRUCTURALES LONGITUDINALES

DISEÑO ARQUITECTONICO: ARQ. OLMEDO GOMEZ/SERTA
ESTRUCTURA: ING. JUAN RAUL DIAZ
ELECTRICIDAD: ING. MANUEL PADILLA
SISTEMAS ESPECIALES: ING. DORANSE HURTADO
PLOMERIA: M.P. HECTOR HASSELL
AIRE ACONDICIONADO: ING. OSVALDO ADAMES
GASES MEDICOS: ING. VICENTE PEÑALOZA

riva s.a.
S.A.I.I.C.F.A.

ES-10E

REVISION: ARQ. OLMEDO GOMEZ
REVISION: SERTA
DESARROLLO: SERTA
FECHA: 2012
PROYECTO No. 2012-DES-014
HOJA No.
DE

POLICLINICA DR. MANUEL DE JESUS ROJAS