TIPO: M4 / 5.55	MAMPARAS DE ALUMINIO		
Cantidad:	NIVEL 000- 1 TOTAL- 1	AR 08-H	
TIPO DE MARCO Y HOJA	ALUMINIO ANODIZADO NATURAL - ALUMINIO DE 2" X 4" ALEACION 6063 TEMPLE 5. ESPESOR NOMINAL ENTRE LOS PERFILES DEBE OSCILAR ENTRE 1.8 MM A 2.2 MM COLOR IDEM VENTANAS EXT.		
PUERTAS	La puerta sera de entramado de madera con plywood de 1/4" de espesor en ambas caras, revestidas en plastico laminado de 1.2 mm de espesor color a definir		
FORMA DE ABRIR	PAÑOS FIJOS + PTA. DE ABRIR		
OBSERVACIONES	MAMPARAS METALICAS DE VIDRIO + PERSIANA		
CERRADURA:	Cerradura comun, marca y modelo a definir.		
VIDRIO	SEGUN ESPECIFICACION DE FABRICANTE		

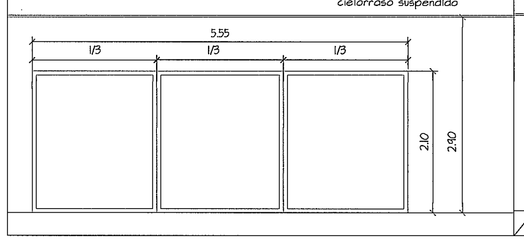

TIPO: M13 / 3.50	MAMPARAS DE ALUMINIO + PERSIANA + PUERTA	
Cantidad:	NIVEL 000- 1 TOTAL- 1	AR 08-C
TIPO DE MARCO	ALUMINIO ANODIZADO NATURAL - ALUMINIO DE 2" X 4" ALEACION 6063 TEMPLE 5. ESPESOR NOMINAL ENTRE LOS PERFILES DEBE OSCILAR ENTRE 1.8 MM A 2.2 MM COLOR IDEM VENTANAS EXT.	
PERSIANA VENECIANA	25 mm COLORA ELECCION, ALOJADA EN SU INTERIOR	
PUERTAS	La puerta sera de entramado de madera con plywood de 1/4" de espesor en ambas caras, revestidas en plastico laminado de 1.2 mm de espesor color a definir	
FORMA DE ABRIR	PAÑOS FIJOS + PTA. DE ABRIR	
OBSERVACIONES	MAMPARAS METALICAS DE VIDRIO + PERSIANA	
CERRADURA:	Cerradura comun, marca y modelo a definir.	
VIDRIO	SEGUN ESPECIFICACION DE FABRICANTE	

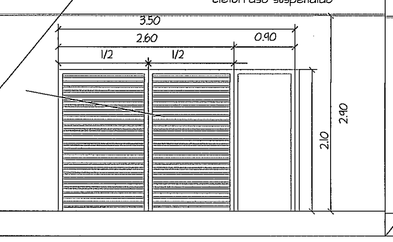

TIPO: M17 / 1.20	MAMPARAS DE ALUMINIO	
Cantidad:	NIVEL 000- 10 TOTAL- 10	AR 08-C AR 08-G
TIPO DE MARCO Y HOJA	ALUMINIO ANODIZADO NATURAL - ALUMINIO DE 2" X 4" ALEACION 6063 TEMPLE 5. ESPESOR NOMINAL ENTRE LOS PERFILES DEBE OSCILAR ENTRE 1.8 MM A 2.2 MM COLOR IDEM VENTANAS EXT.	
FORMA DE ABRIR	PAÑOS FIJOS	
OBSERVACIONES	MAMPARAS METALICAS DE VIDRIO	
CERRADURA:	Cerradura comun, marca y modelo a definir.	
VIDRIO	SEGUN ESPECIFICACION DE FABRICANTE	

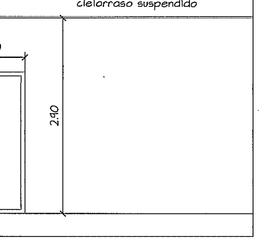

DETALLE QUIEBRASOLES-
ESC. 1/25

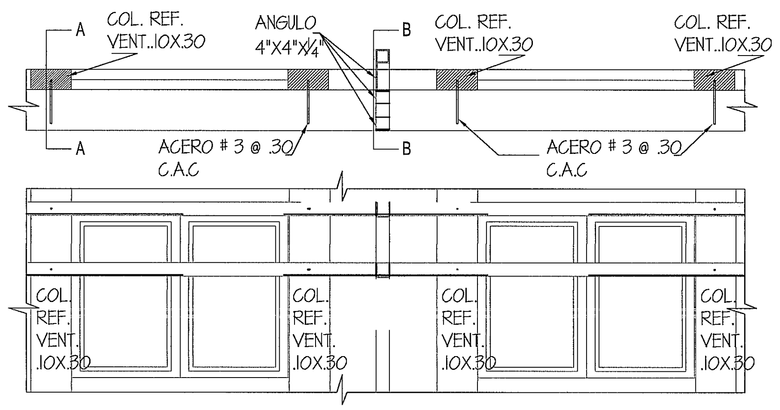

ESC. 1/10

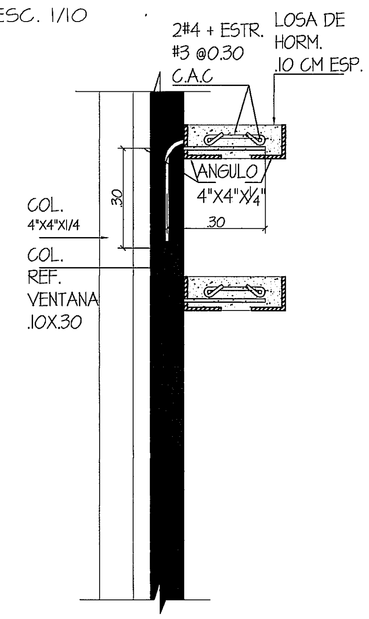

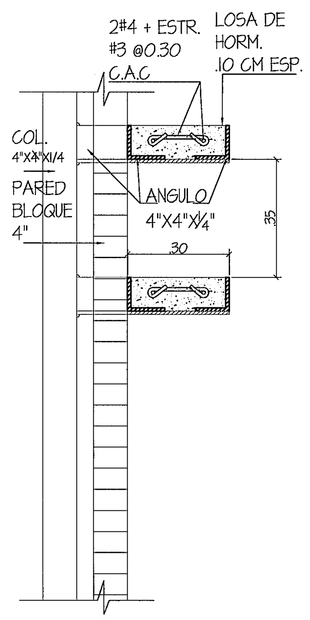

NOTA: TODO EL MOBILARIO Y EQUIPOS (QUE NO SEAN PARTE INTEGRAL DE LOS SISTEMAS DISENADOS), QUE ESTEN INDICADOS EN ESTE PROYECTO SON UNA SUGERENCIA PARA EL DUENO Y NO ESTAN INCLUIDOS EN EL CONTRATO (N.I.C)

* LAS PUERTAS SIMBOLIZADAS CON "*" SERAN DE DOBLE BATIENTE

PROHIBIDA LA REPRODUCCION TOTAL O PARCIAL, Y EL USO DE SU CONTENIDO SIN EL CONSENTIMIENTO DE SU AUTOR.

OLMEDO A. GOMEZ MARTINEZ
ARQUITECTO
LICENCIA No. 2007-001-103
FIRMA
Ley 15 de 26 de Enero de 1959
Junta Tecnica de Ingeniería y Arquitectura

Revision No.	FECHA
REVISION 1	23-AGO-2012
REVISION 2	11-SEPT-2012
REVISION 3	08-OCT-2012
REVISION 4	26-OCT-2012
REVISION 5	20-DIC-2012
REVISION 6	06-MAY-2013
REVISION 7	03-JUL-2013
REVISION 8	25-JUL-2013

C S S PANAMA

JEFE DE DEPARTAMENTO

DIRECCION NACIONAL DE INFRAESTRUCTURA Y SERVICIOS DE APOYO (DINISA)

DIRECTOR DE INGENIERIA Y ARQUITECTURA

PROYECTO:
CONSTRUCCION DE NUEVO EDIFICIO INSTITUCIONAL
POLICLINICA DR. MANUEL DE JESUS ROJAS
PROPIEDAD DE LA CAJA DEL SEGURO SOCIAL DE PANAMA
UBICADO EN LA URB. VILLA MONICA, CARRETERA INTERAMERICANA
DISTRITO DE AGUADULCE, PROV. DE COCLE, REPUBLICA DE PANAMA

DIRECTOR DE OBRAS Y CONSTRUCCIONES MUNICIPALES

AMPLIACION DE MAMPARAS Y QUIEBRASOLES

DISEÑO ARQUITECTONICO: ARQ. OLMEDO GOMEZ/SERTA
ESTRUCTURA: ING. JUAN RAUL DIAZ
ELECTRICIDAD: ING. MANUEL PADILLA
SISTEMAS ESPECIALES: ING. DORANSE HURTADO
PLOMERIA: M.P. HECTOR HASSEL
AIRE ACONDICIONADO: ING. OSVALDO ADAMES
GASES MEDICOS: ING. VICENTE PEÑALOZA

riva s.a.
S.A.I.I.C.F.A.

AR-17F

REVISION: ARQ. OLMEDO GOMEZ
REVISION: SERTA
DESARROLLO: SERTA
FECHA: 2012
PROYECTO No. 2012-DES-014
HOJA No. 61 DE

POLICLINICA DR. MANUEL DE JESUS ROJAS