## PLANO PAISAJISMO
ESC.1:500

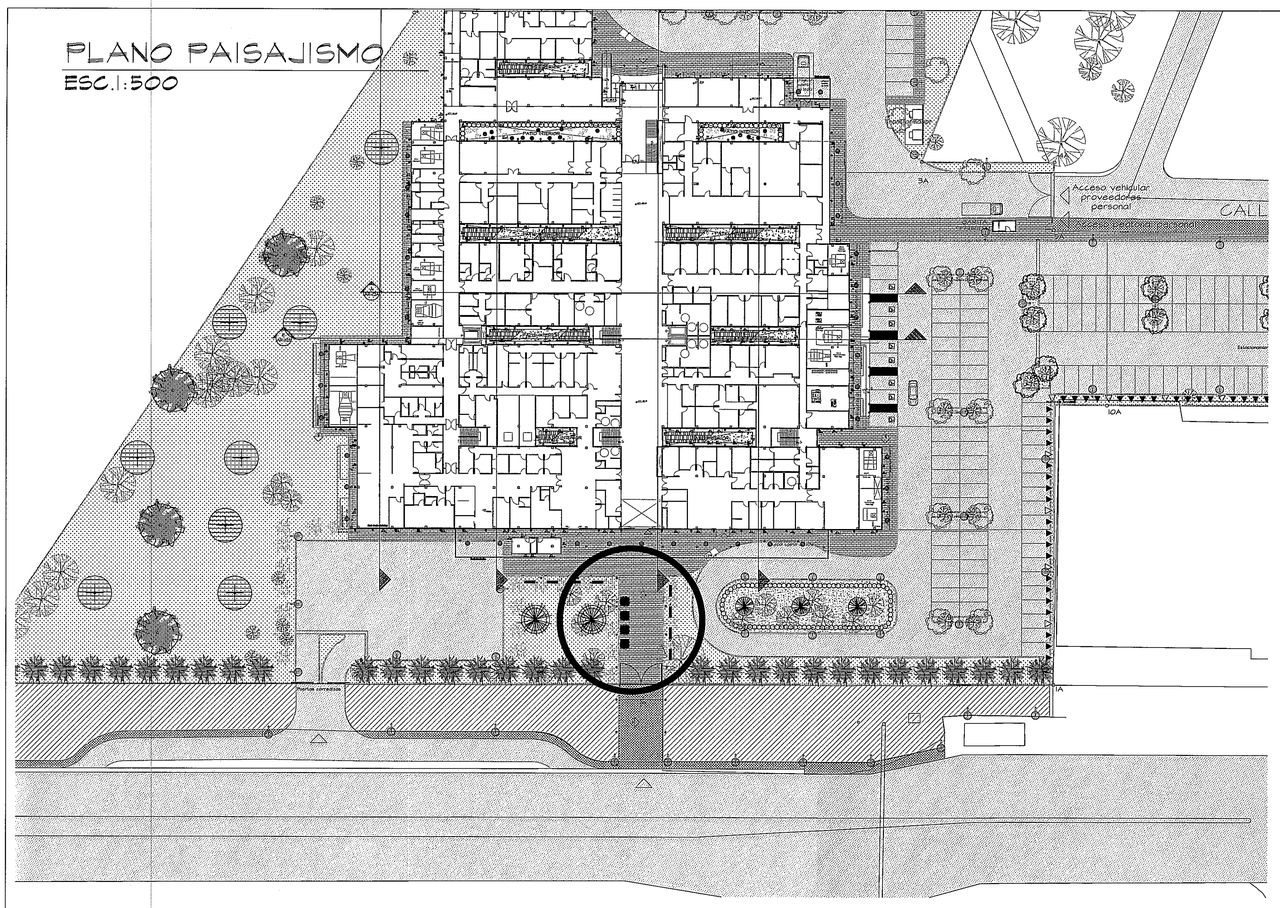


## AMPLIACION ALCORQUE ?
ESC.1:10

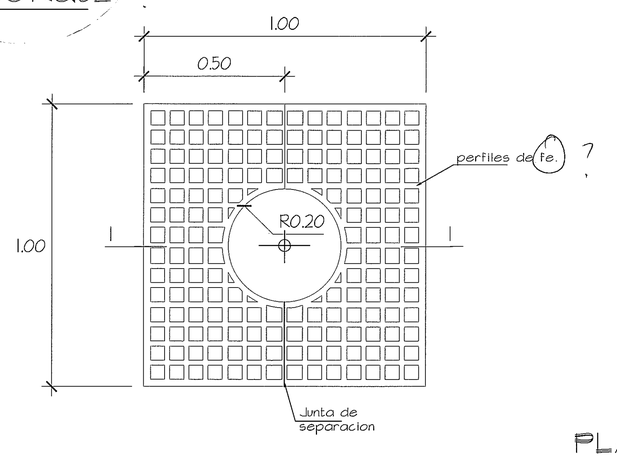


PLANTA

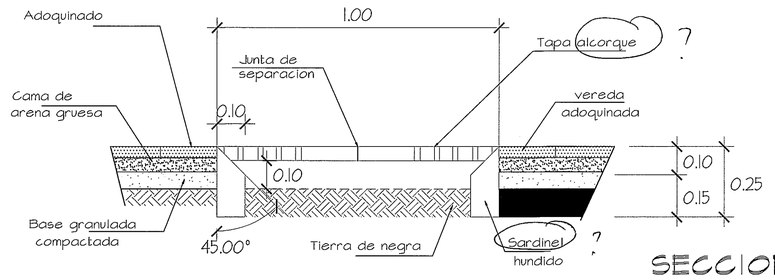


SECCION 1-1

## AMPLIACION MACETERO
ESC.1:10

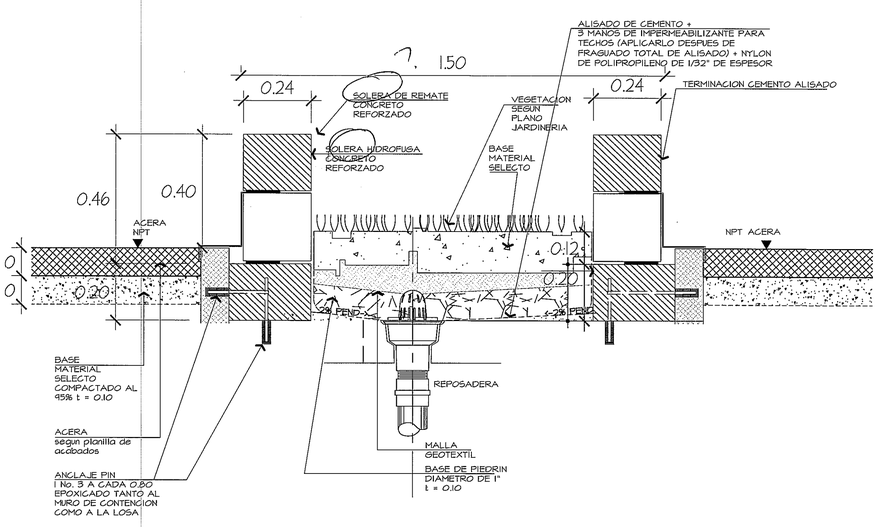


VISTA
ESC.1:50

## PLANTA
ESC.1:50

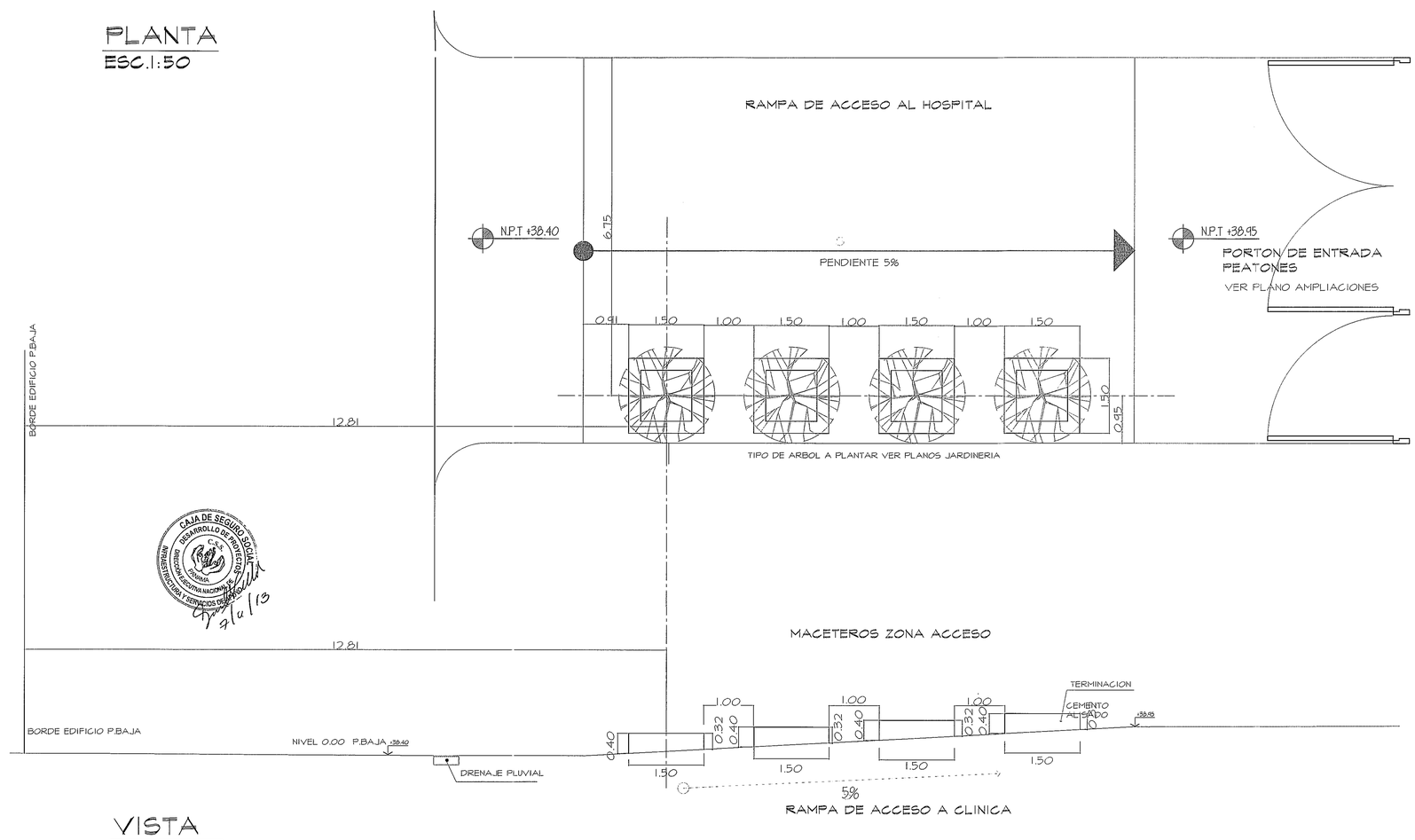


RAMPA DE ACCESO A CLINICA

NOTA: TODO EL MOBILARIO Y EQUIPOS (QUE NO SEAN PARTE INTEGRAL DE LOS SISTEMAS DISENADOS), QUE ESTEN INDICADOS EN ESTE PROYECTO SON UNA SUGERENCIA PARA EL DUENO Y NO ESTAN INCLUIDOS EN EL CONTRATO (N.I.C)

PROHIBIDA LA REPRODUCCION TOTAL O PARCIAL, Y EL USO DE SU CONTENIDO SIN EL CONSENTIMIENTO DE SU AUTOR.

OLMEDO A. GOMEZ MARTINEZ
ARQUITECTO
LICENCIA No. 2000-001-103
FIRMA
Ley 15 del 26 de Enero de 1959
Junta Técnica de Ingeniería y Arquitectura

| Revision No. | FECHA |
|---|---|
| REVISION 1 | 23-AGO-2012 |
| REVISION 2 | 17-SEPT-2012 |
| REVISION 3 | 08-OCT-2012 |
| REVISION 4 | 26-OCT-2012 |
| REVISION 5 | 20-DIC-2012 |
| REVISION 6 | 06-MAY-2013 |

CSS PANAMA

DIRECCION NACIONAL DE INFRAESTRUCTURA Y SERVICIOS DE APOYO (DINISA)

JEFE DE DEPARTAMENTO

DIRECTOR DE INGENIERIA Y ARQUITECTURA

DIRECTOR DE OBRAS Y CONSTRUCCIONES MUNICIPALES

PROYECTO:
CONSTRUCCION DE NUEVO EDIFICIO INSTITUCIONAL
POLICLINICA DR. MANUEL DE JESUS ROJAS
PROPIEDAD DE LA CAJA DEL SEGURO SOCIAL DE PANAMA
UBICADO EN LA URB. VILLA MONICA, CARRETERA INTERAMERICANA
DISTRITO DE AGUADULCE, PROV. DE COCLE, REPUBLICA DE PANAMA

AMPLIACION MACETEROS

DISEÑO ARQUITECTONICO: ARQ. OLMEDO GOMEZ/SERTA
ESTRUCTURA: ING. JUAN RAUL DIAZ
ELECTRICIDAD: ING. MANUEL PADILLA
SISTEMAS ESPECIALES: ING. DORANSE HURTADO
PLOMERIA: M. P. HECTOR HASSELL
AIRE ACONDICIONADO: ING. OSVALDO ADAMES
GASES MEDICOS: ING. VICENTE PEÑALOZA

riva s.a.
S.A.I.I.C.F.A.

AR-17K

REVISION: ARQ. OLMEDO GOMEZ
REVISION: SERTA
DESARROLLO: SERTA
FECHA: 2012
PROYECTO No. 2012-DES-014
HOJA No. 66

POLICLINICA DR. MANUEL DE JESUS ROJAS